設　　計　　書

工　種	林　災
工事番号	第 9 号

課長		担当		設計担当者 農地森林整備課　林業基盤 担当 内　線　（　　） 印

年　度	令　和　5　年　度	作成年月日	令和6 年　3 月　6 日
工事名	R５災 林道施設災害復旧工事「金山滝線」	工事概要	
		施工延長	L＝　38.0 m
		1号箇所	L＝　27.0 m
施工位置	太平寺庭字魚ノ森地内ほか	大型ブロック積工	A＝　94.8 m2
		法面保護工	A＝　50.5 m2
		舗装工	A＝　143.9 m2
設計金額		2号箇所	L＝　11.0 m
		大型ブロック積工	A＝　25.0 m2
		舗装工	A＝　43.5 m2
財源区分	国　補・【県　補】・【市　単】		
施工期日	令和　6　年　3　月　３１　日　まで	主任監督員	（　　）
		工事監督員	（　　）

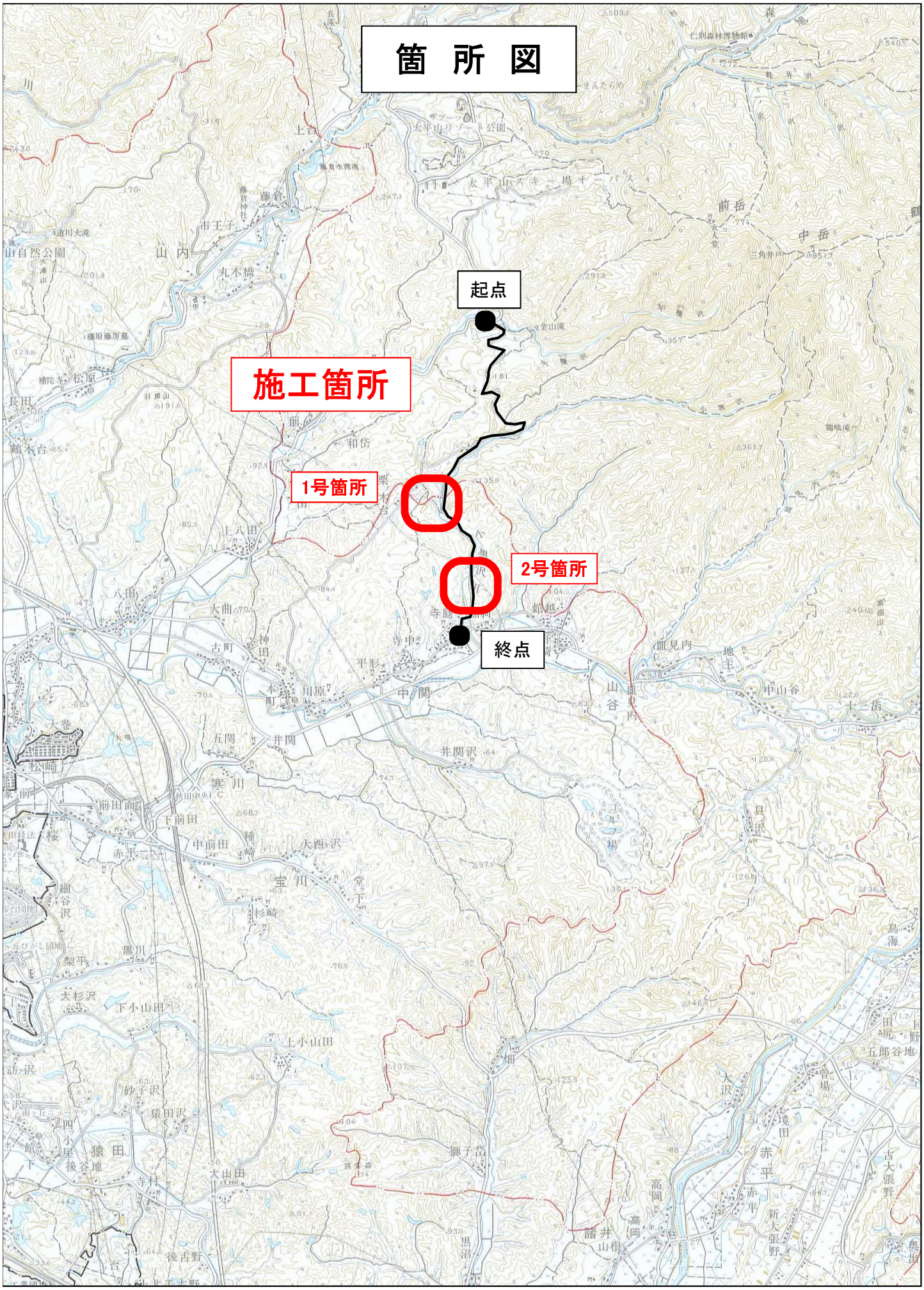
箇 所 図
起点
施工箇所
1号箇所
2号箇所
終点

工 事 名：Ｒ５災 林道施設災害復旧工事「金山滝線」
施工箇所：太平寺庭字魚ノ森地内ほか

特記仕様書（施工条件明示一覧表）

・下記の明示事項・条件及び内容のチェック印該当欄は、共通仕様書等に記載されている制約事項以外について明示するものである。
・明示事項に変更が生じた場合及び明示されていない制約等が発生した場合は、監督員と別途協議し適切な措置を講ずるものとする。
・別途協議とは、設計・現場説明又は打合簿等により協議するものとする。

明示項目	明示事項	条件及び内容	
工程関係	□他工事との工程調整の必要あり	□調整項目	□資材等の流用　□仮設及び工事用道路等の調整　□建設機械等の調整 □施工箇所　□施工順序の調整　□別途協議 □その他（　　）
	□施工時期、施工時間及び施工方法の制限あり	□制限する工種名（　　）	
		□施工時期及び施工時間（　　）	
		□施工方法（　　）	
	□他機関との協議が未完了	□協議が必要な機関名（　　）	
		□協議内容（　　）	
		□協議完了見込時期（　　）	
	□占用物件の確認の必要あり	□占用物件名	□電気　□電話　□上水道　□下水道　□ガス　□その他（　　）
		□物件の確認	□確認済　□未確認
	☒その他（工期の変更について）	☒その他（工期の完成は令和 6 年 3 月 31 日としているが、国の繰越承認後に令和 6 年 9 月 30 日に変更する予定である）	
用地関係	□用地および補償物件の未処理箇所あり	□未処理箇所	□別添図　□No.　～　□別途協議
		□完了見込時期	□令和　年　月　旬頃　□別途協議
	□仮設ヤードあり	□仮設ヤード	□官有地　□民有地　□その他（　　）　□別途協議
		□仮設ヤード使用期間（令和　年　月　日 ～ 令和　年　月　日）	
		□現場からの運搬距離（Ｌ＝　ｋｍ）	
		□使用条件・復旧方法（　　）	
	□その他（　　）	□その他（　　）	
工事用道路関係	□一般道路（搬入路）の使用制限あり	□進入（搬入）経路	□別添図等　□その他（　　）　□別途協議
		□使用期間の制限内容　（　　）	
	□仮設道路の設置条件あり	□使用中及び使用後の措置	□別添図等　□その他（　　）　□別途協議
		□用地及び構造	□別添図等　□その他（　　）　□別途協議
		□安全施設	□別添図等　□その他（　　）　□別途協議
	□その他（）	□その他（）	

明示項目	明示事項	条件及び内容	
公害対策関係	☒施工方法の制限あり	☒制限項目	□騒音 □振動 □水質 □粉じん ☒排出ガス □その他（　　）
		□施工方法	□指定工法（　　） □別途協議 □その他（　　）
		□施工時期	□令和　　年　　月　　旬頃 □別途協議
	□事業損失防止に関する調査あり	□調査項目	□騒音測定 □振動測定 □水質調査 □近接家屋の事前・事後調査 □地盤沈下測定 □地下水位等の測定 □その他（　　）
		□調査方法	□別添資料 □別途協議 □その他（　　）
		□調査費	□計上あり □別途協議 □その他（　　）
	□その他（　　）	□その他（　　）	
安全対策関係	□交通安全施設等の指定あり	□交通安全施設等の配置	□別添図面 □別途協議 □その他（　　）
		□交通誘導員の配置	□別添図面 □別途協議 □配置員種別（　　） □配置人員数（昼間）（　　人/日・　　日・計　　人） □昼間勤務交代要員あり □配置人員数（夜間）（　　人/日・　　日・計　　人） □夜間勤務交代要員あり □その他（　　）
	□近接公共施設等に対する制限	□施工時間の制限（　　）	
		□工法の制限あり ・近接公共施設等の配置（□鉄道 □電気 □電話 □水道 □ガス □その他（　　）） ・制限を受ける工種　（　　） ・制限内容　（　　）	
	□土砂崩落・発破作業に対する防護施設等に指定あり	□安全防護施設等の配置	□別添図面 □別途協議 □その他（　　）
		□保安要員の配置	□別添図面 □別途協議 □その他（　　） □配置員種別（　　） □配置人員数（　　人/日・　　日・計　　人）
	□有毒ガス・酸素欠乏等の対策	□換気設備等の配置	□別添図面 □別途協議 □その他（　　）
		□危険防止対策の工法	□別添図面 □別途協議 □その他（　　）
	□イメージアップ経費適用工事	□イメージアップの内容（　　）	
	□その他（　　）	□その他（　　）	
排水工関係	□濁水、湧水等の排水に制限あり	□項目及び基準値（　　）	
	□水質調査等の必要あり	□調査項目（　　）	
	□その他（　　）	□その他（　　）	

明　示　項　目	明　　示　　事　　項	条　　件　　及　　び　　内　　容	
建設発生土・建設廃棄物関係	☒建設発生土 ※投棄処分および再生処分が選択されている場合において、当該処分（受入）地へ運搬しない場合、また、発生土の性状を十分見極め再利用可能な場合は、監督員と別途協議すること。	☒処分方法	☐投棄処分　☐他工事利用　☐指定処分　☒自由処分 ☐再生処分　☐その他（　　）
		☒処分（受入）地	☐別添図等　☐別途協議　☐その他（　　） ☒場所（太平八田地内）
		☒処分地の処理条件	☒押土整地　☐その他（　　）
		☒処理（受入）費等計上あり	☐処理（受入）費　☒押土整地　☐その他（　　）
		☒現場からの運搬距離（Ｌ＝12.3ｋｍ）	
	☒ｺﾝｸﾘｰﾄ塊 ※再生（中間）処分場および最終処分場が選択されている場合において、当該処分場へ運搬しない場合は、監督員と別途協議すること。	☒処分地	☒再生（中間）処分場（浜田地内）　☐最終処分場（　　） ☐別添図書　☐別途協議 ☐その他（　　）
		☒処理（処分）費計上あり	☒処理（処分）費　☐その他（　　）
		☒現場からの運搬距離（Ｌ＝21.1ｋｍ）	
	☒ｱｽﾌｧﾙﾄ殻 ※再生（中間）処分場および最終処分場が選択されている場合において、当該処分場へ運搬しない場合は、監督員と別途協議すること。	☒処分地	☒再生（中間）処分場（浜田地内）　☐最終処分場（　　） ☐別添図書　☐別途協議 ☐その他（　　）
		☒処理（処分）費計上あり	☒処理（処分）費　☐その他（　　）
		☒現場からの運搬距離（Ｌ＝21.1ｋｍ）	
	☐木材 ※再生（中間）処分場および最終処分場が選択されている場合において、当該処分場へ運搬しない場合は、監督員と別途協議すること。	☐処分地	☐再生（中間）処分場（　　）　☐最終処分場（　　） ☐別添図書　☐別途協議 ☐その他（　　）
		☐処理（処分）費計上あり	☐処理（処分）費　☐その他（　　）
		☐現場からの運搬距離（Ｌ＝　　ｋｍ）	
	☐汚泥 ※再生（中間）処分場および最終処分場が選択されている場合において、当該処分場へ運搬しない場合は、監督員と別途協議すること。	☐処分地	☐再生（中間）処分場（　　）　☐最終処分場（　　） ☐別添図書　☐別途協議 ☐その他（　　）
		☐処理（処分）費計上あり	☐処理（処分）費　☐その他（　　）
		☐現場からの運搬距離（Ｌ＝　　ｋｍ）	
	☐その他（　　）	☐処分地	☐再生（中間）処分場（　　）　☐最終処分場（　　） ☐別添図書　☐別途協議　☐その他（　　）
		☐処理（処分）費計上あり	☐処理（処分）費　☐その他（　　）
		☐現場からの運搬距離（Ｌ＝　　ｋｍ）	
		☐その他（　　）	

明　示　項　目	明　　示　　事　　項	条　　件　　及　　び　　内　　容
仮設備関係	□仮設備の設置条件あり	□使用期間（　　）
		□借地条件（　　）
		□転用あり（　　）
		□兼用あり（　　）
		□引継あり（　　）
	□仮設物の構造及び施工方法の指定	□構造及び設計条件　□別添図等　□その他（　　）　□別途協議
		□施工方法（　　）
	□その他（）	□その他　（）
薬液注入関係	□薬液注入工法等の指定あり	□工法区分（　　）
		□材料種類（　　）
		□施工範囲（　　）
		□削孔関係（　　）
		□注入量　（　　）
		□その他　（　　）
	□提出書類あり	□工法関係（　　）
		□材料関係（　　）
	□確認事項あり	□注入量　□注入の管理　□注入の効果　□その他（　　）
	□その他（　　）	□その他　（　　）
地盤改良関係	□工法等の指定あり	□工法区分（　　）
		□材料種類（　　）
		□施工範囲（　　）
		□その他　（　　）
	□提出書類あり	□工法関係（　　）
		□材料関係（　　）
		□試験関係（　　）
	□確認事項あり	□配合　□現場 CBR 値　□その他（　　）
	□その他（　　）	□その他（　　）
工事支障物件関係	□工事支障物件あり	□電気　□移設時期（令和　　年　　月　　日頃　□別途協議）
		□電話　□移設時期（令和　　年　　月　　日頃　□別途協議）
		□上水道　□移設時期（令和　　年　　月　　日頃　□別途協議）
		□下水道　□移設時期（令和　　年　　月　　日頃　□別途協議）
		□ガス　□移設時期（令和　　年　　月　　日頃　□別途協議）
		□有線　□移設時期（令和　　年　　月　　日頃　□別途協議）
		□その他（　　）　□移設時期（令和　　年　　月　　日頃　□別途協議）

明　示　項　目	明　　示　　事　　項	条　　件　　及　　び　　内　　容	
再生材使用関係	☒再生材使用の指定あり	☒再生材の種類	☒再生アスコン　☒再生路盤材　☒再生クラッシャーラン ☐その他（　　）
		☒再生材が使用できない場合の措置	☐新材に変更　☒別途協議 ☐その他（　　）
	☒再生ｱｽｺﾝへの溶融スラグの混入	☒溶融スラグ混入の有無	☒有　☐無　☐その他（　　）
		☒溶融スラグ混入合材の種類	☒再生密粒度アスコン(13)　☐再生密粒度アスコン(20) ☐再生粗粒度アスコン(13)　☐再生粗粒度アスコン(20) ☐その他（　　）
		☒溶融スラグ混入が使用できない場合	☐新材に変更　☐その他（　　） ☒別途協議
	☒再生ｸﾗｯｼｬｰﾗﾝの規格	☒ＲＣ－４０ ☒ＲＣ－８０	☒粒度範囲は、舗装再生便覧の「再生クラッシャーランの望ましい粒度範囲」の規格に適合するものとする。
			☒再生クラッシャーランの粒度について、確認できる試験結果または品質を証明する資料を、使用する前に監督員に提出すること。
	☒秋田県認定リサイクル製品の使用	☐秋田県認定リサイクル製品を使用する 種類：☐歩車道境界ブロック（　　） ☐鉄筋コンクリートU型側溝（　　） ☐鉄筋コンクリートU型側溝蓋（　　） ☐自由勾配側溝（　　） ☐自由勾配側溝蓋（　　） ☐鉄筋コンクリートベンチフリューム（　　） ☐鉄筋コンクリート排水フリューム（　　）	
	※溶融スラグ入りプレキャストコンクリート製品またはフライアッシュ入りプレキャストコンクリート製品	☒秋田県認定リサイクル製品を使用するように努める	☒種類（上記以外のプレキャスト工場製品）
		☒秋田県認定リサイクル製品が使用できない場合	☒別途協議 ☐その他（　　）
	☐その他（　　）	☐その他（　　）	
適用条件	☒	☒秋田市土木工事共通仕様書（令和５年 12 月１日以降適用）を適用 ☐上記仕様書の部分改訂の内容も含む（最新改訂 令和　　年　　月　　日） ☐土木構造物設計マニュアル(案)　　編を適用 ☐その他（　　）	
ＣＯＲＩＮＳ登録	☒　　※請負代金額が 500 万円以上の場合	☒秋田市土木工事共通仕様書に基づき、工事実績情報サービス（ＣＯＲＩＮＳ）の登録を行うこと	
再生資源利用計画書	☒	☒ＣＯＢＲＩＳシステムを用いて再生資源利用（促進）計画書（実施書）を作成し、契約締結後１４日以内に監督員へ提出すること。また、受注者は、再生資源利用（促進）計画を工事現場の公衆が見やすい場所に掲げること。	

明　示　項　目	明　　示　　事　　項	条　　件　　及　　び　　内　　容
現場代理人	☒	☒兼務を認める（常駐義務緩和の要件を満たす場合） □兼務を認めない（契約金額が減額になった場合においても、現場代理人の兼務は認めません）
監理(主任)技術者	□ ※請負代金額が 4,000 万円以上の場合	□請負契約の締結の翌日から令和　　年　　月　　日までは監理(主任)技術者の専任を要しない。 □請負契約の締結後、監督員と協議して定めた現場施工に着手するまでの期間(現場事務所の設置、資機材の搬入、仮設工事等が開始されるまでの間)については、監理(主任)技術者の工事現場への専任を要しない。 □工事完成後、発注者が工事の完成を確認した旨、受注者へ通知した日以降、事務手続きおよび後片付け等のみが残っている期間については、監理(主任)技術者の工事現場への専任を要しない。
担い手確保関係	□週休二日制モデル工事 （受注者希望型）	□本工事は、秋田市建設部週休二日制モデル工事の試行対象案件である。 □受注者は、受注後速やかに当該モデル工事の希望の有無について、工事打合簿により、監督員と協議するものとする。 □協議により試行する場合は、「秋田市建設部週休二日制モデル工事試行実施要領」に基づき、実施するものとする。
電子納品	☒工事完成図書	☒工事完成図書は電子納品とし、電子データは、「工事完成図書の電子納品等要領」に基づいて作成すること。電子媒体の提出部数は１部とする。なお、要領に記載のない項目の電子化および紙媒体による提出、または、電子納品によりがたい場合については、監督員と協議すること。
	☒工事検査	☒検査に必要な電子機器類の準備および検査時の機器操作は受注者が実施すること。
	□その他（　　）	□その他（　　）
その他	□工事用機材の保管及び仮置きの必要あり	□保管場所（　　）　□期間（　　）　□その他（　　）
	□現場発生品あり	□品名（　　）　□数量（　　） □保管場所（　　）　□その他（　　）
	□支給品あり	□品名（　　）　□数量（　　）　□引渡場所（　　） □時期（令和　　年　　月　　旬頃）　□その他（　　）
	□盛土材等工事間流用あり	□運搬方法　□受注者で運搬　□受注者以外で運搬　□別途協議　□その他（　　） □引渡場所　□別添図等　□別途協議　□その他（　　） □数量（　　） □運搬距離（Ｌ＝　　ｋｍ）
	☒法定外の労災保険の付保	☒本工事において、受注者は法定外の労災保険に付さなければならない。その保険証券等の写しを発注者に提出すること。
	☒その他（　　）	☒その他（労務単価は、秋田県実施単価表（R6.3.1 以降適用）(旧労務単価)に基づき積算しているが、契約後、秋田県実施単価表(R6.3.1 以降適用　第１回改定)の新労務単価に設計変更するものとする。)

＝補足事項＝

・共通仕様書１－１－５１「工事測量」に基づいた測量結果について、契約締結後、３０日以内に監督員へ提出すること。また、その測量結果に基づき、現場と設計図書を照査し、数値等に差異が生じた場合についても、同期間内に監督員と協議することとする。その協議内容について必要があれば、設計変更の対象とする。

誰もが住んでみたい村に
農業農村整備

令和５年度
林道施設災害復旧事業

Ｒ５災 林道施設災害復旧工事「金山滝線」

金抜き設計書

（当初）

秋田市

(1/ 9)

事業名	林道施設災害復旧事業
工事名	Ｒ５災 林道施設災害復旧工事「金山滝線」

項　目　名	内　　容
公所名	秋田市
事業名	林道施設災害復旧事業
地区名	
工事名	Ｒ５災 林道施設災害復旧工事「金山滝線」
施工場所	太平寺庭字魚ノ森地内ほか
管理番号	
工事区分	
積算区分	当初積算
地域区分	
地区区分	秋田A（秋田）
工期	
積算体系年月	令和６年３月
単価期適用年月	令和６年３月－Ａ
歩掛期適用年番号	令和５年９９号－Ａ
電力会社名	

事業名	林道施設災害復旧事業
工事名	Ｒ５災 林道施設災害復旧工事「金山滝線」

番号	項　目　名	規　　格	数　量	単位	金　額	備　考
	請負工事費					
	・工事価格					
	・消費税相当額（１０％）					
	工事内容					

事業名	林道施設災害復旧事業
工事名	Ｒ５災 林道施設災害復旧工事「金山滝線」

項　目　名	内　　容
工事名	
工事区分	
積算区分	
積算体系区分	
工種区分	道路工事
工種体系区分	
工事工種体系年番号	
契約保証費	
前払金支出割合	35%を超え40%以下
電力区分	低圧・業者持・１年未満
冬期補正	なし
豪雪補正	１０％
亜熱帯補正	なし
冬期対象期間補正	0.00%
週休２日補正	補正なし
熱中症対策補正（現場管理費）	0.00%
現場環境改善費の計上	しない
施工地域区分補正	補正なし

事業名	林道施設災害復旧事業
工事名	Ｒ５災 林道施設災害復旧工事「金山滝線」

項　目　名	数　量	単位	金　額	備　考
1 工事価格	1.000	式		
2 ・工事原価	1.000	式		
3 ・・直接工事費	1.000	式		
4 ・・・直接工事費(諸経費対象)	1.000	式		
5 ・・間接工事費	1.000	式		
6 ・・・共通仮設費	1.000	式		
7 ・・・・共通仮設費（率計上）				
		%		
8 ・・・現場管理費				
		%		
9 ・一般管理費等				
		%		
10 処分費等（直接工事費の内数）	1.000	式		
11 純工事費	1.000	式		

事業名	林道施設災害復旧事業
工事名	Ｒ５災 林道施設災害復旧工事「金山滝線」

名　称（規　格）	数　量	単位	単　価	金　額	備　考
直接工事費(諸経費対象)					
・林道施設災害復旧　1号箇所	1.000	式			
・・林道土工	1.000	式			
・・・ 掘削工	1.000	式			1 式当たり
SPR207　バックホウ掘削積込み(土砂) 地山の掘削,林道工事での施工土量5,000m3未満,-,砂・砂質土・粘性土・礫	5.000	m3			歩A・単A S単　17号
質土,障害なし					
SPA351　作業土工(床掘工) 山積0.45m3(平積0.35m3),砂・砂質土、粘性土、礫質土,障害なし,土留なし	85.000	m3			歩A・単A S単　6号
SPA351　作業土工(床掘工) 山積0.45m3(平積0.35m3),岩塊・玉石・軟岩(Ⅰ)A,障害なし,土留なし	12.000	m3			歩A・単A S単　7号
合　計					
・・・ 盛土工	1.000	式			1 式当たり
SPX004　SP 路体(築堤)盛土 森林 2.5m未満,-,-,	35.000	m3			歩A・単A S単　20号
SXX016　SP 埋戻し 森林 最大埋戻幅1m以上4m未満,-,-	68.000	m3			歩A・単A S単　30号
SXX016　SP 埋戻し 森林【路肩盛土】 現場制約あり,土砂,有り	4.000	m3			歩A・単A S単　31号
J03205　山砂	6.000	m3			歩A・単A
合　計					
・・・ 法面整形工	1.000	式			1 式当たり
SPA502　盛土法面整形（削取り整形） 砂・砂質土、粘性土,バックホウ山積0.45m3(平積0.35m3)	50.500	m²			歩A・単A S単　8号
合　計					
・・舗装工	1.000	式			
・・・ アスファルト舗装工	1.000	式			1 式当たり
SXX162　SP 表層(車道・路肩部) 森林 1.4m以上3.0m以下,40mm,再生密粒度ｱｽｺﾝ(13),ﾌﾟﾗｲﾑｺｰﾄ PK-3	26.700	m²			歩A・単A S単　49号
SXX159　SP 上層路盤(歩道部) 森林 1層施工,70mm,粒度調整砕石 M-40,計上しない	22.700	m²			歩A・単A S単　48号
SXX157　SP 下層路盤(歩道部) 森林 2層施工,再生ｸﾗｯｼｬﾗﾝ RC-40,計上しない	22.700	m²			歩A・単A S単　46号
合　計					
・・擁壁工	1.000	式			
・・・ 大型ブロック積擁壁工	1.000	式			1 式当たり
SXX040　SP 大型ブロック積 森林【控え750】 有り,2,000kg/個以下,	94.800	m²			歩A・単A S単　34号
SXX047　SP 胴込・裏込ｺﾝｸﾘｰﾄ(ｺﾝｸﾘｰﾄﾌﾞﾛｯｸ積(張)工) 森林 大型ﾌﾞﾛｯｸ,18-8-40(高炉)	50.000	m3			歩A・単A S単　36号
SXC105　養生工 一般養生,無筋構造物	50.000	m3			歩A・単A S単　28号
SXX053　SP 現場打天端コンクリート 森林 一般養生,18-8-40(高炉)	2.700	m3			歩A・単A S単　38号
SXX048　SP 胴込・裏込材(砕石)(ｺﾝｸﾘｰﾄﾌﾞﾛｯｸ積(張)工) 森林 大型ﾌﾞﾛｯｸ,再生砕石 RC-80,計上しない	7.600	m3			歩A・単A S単　37号
SXX123　SP コンクリート 森林 無筋・鉄筋構造物,人力打設,18-8-40(高炉),-,一般養生,-,無し,-	2.800	m3			歩A・単A S単　41号
SXX125　SP 型枠 森林 一般型枠,鉄筋・無筋構造物	6.400	m²			歩A・単A S単　43号
P25007　目地板（瀝青繊維質板） 10mm	8.100	m²			歩A・単A
SXX123　SP コンクリート 森林 無筋・鉄筋構造物,人力打設,18-8-40(高炉),-,一般養生,-,無し,-	3.400	m3			歩A・単A S単　41号
合　計					
・・法面保護工	1.000	式			
・・・ 人工張芝工	1.000	式			1 式当たり

事業名	林道施設災害復旧事業
工事名	Ｒ５災 林道施設災害復旧工事「金山滝線」

名 称（規 格）	数 量	単位	単 価	金 額	備 考
SXD704 人工張芝工 柳枝採取を計上しない,	50.500	㎡			歩A・単A S単 29号
合 計					
・・構造物撤去工	1.000	式			
・・・ アスファルト撤去工	1.000	式			1 式当たり
SXX177 SP 舗装版破砕 森林 ｱｽﾌｧﾙﾄ舗装版,無し,不要,15cm以下,-,有り	11.000	㎡			歩A・単A S単 51号
SXX122 SP 殻運搬 森林 舗装版破砕,機械積込(舗装版厚15cm以下),無し,22.0km以下	1.000	m3			歩A・単A S単 39号
SQ2123 建設副産物処理料金 ｱｽﾌｧﾙﾄ殻(塊)	2.330	ton			歩A・単A S単 22号
合 計					
・・・ コンクリート撤去工	1.000	式			1 式当たり
SXA701 コンクリート構造物取りこわし工(大型ブレーカ) 無筋構造物	35.300	m3			歩A・単A S単 27号
SPR207 バックホウ掘削積込み(土砂) ルーズな状態の積込,林道工事での施工土量5,000m3未満,-,破砕岩,障害な	35.300	m3			歩A・単A S単 18号
し					
SXX122 SP 殻運搬 森林 ｺﾝｸﾘｰﾄ(無筋)構造物とりこわし,機械積込,無し,23.2km以下	35.300	m3			歩A・単A S単 40号
SQ2123 建設副産物処理料金 ｺﾝｸﾘｰﾄ殻(無筋)	82.960	ton			歩A・単A S単 23号
合 計					
・・仮設工	1.000	式			
・・・ 水替工	1.000	式			1 式当たり
SPH404 水替工（小口径）（ポンプの据付・撤去） ポンプ口径50mm	1.000	箇所			歩A・単A S単 12号
SPH403 水替工(小口径)(ポンプ運転) 0以上6未満,作業時排水		日			歩A・単A S単 11号
SPHA01 大型土のう工 製作・設置,6m以下	26.000	袋			歩A・単A S単 13号
SPHA01 大型土のう工 撤去,6m以下	26.000	袋			歩A・単A S単 14号
合 計					
・林道施設災害復旧 1号箇所 市単費分	1.000	式			
・・林道土工	1.000	式			
・・・ 残土処理工	1.000	式			1 式当たり
SPB801 ダンプトラック運搬 4ｔ車,粘性土・砂・砂質土・礫質土,17.3km,バックホウ 山積0.45m3	26.000	m3			歩A・単A S単 9号
SPX003 SP 整地 森林 敷均し(ﾙｰｽﾞ),標準(10,000m3未満),無し	26.000	m3			歩A・単A S単 19号
合 計					
・・擁壁工	1.000	式			
・・・ 大型ブロック積擁壁工	1.000	式			1 式当たり
T00002 大型積ブロック用基礎ブロック(750型) L=1.5m/個	23.300	m			歩A・単A T単 2号
合 計					
・・舗装工	1.000	式			
・・・ アスファルト舗装工	1.000	式			1 式当たり
SXX162 SP 表層(車道・路肩部) 森林 1.4m以上3.0m以下,40mm,再生密粒度ｱｽｺﾝ(13),ﾌﾟﾗｲﾑｺｰﾄ PK-3	117.200	㎡			歩A・単A S単 49号
SXX155 SP 不陸整正 森林 有り,29mm以上34mm未満,再生ｸﾗｯｼｬﾗﾝ RC-40,計上する	117.200	㎡			歩A・単A S単 45号
合 計					

事業名	林道施設災害復旧事業
工事名	Ｒ５災 林道施設災害復旧工事「金山滝線」

名　称（規　格）	数　量	単位	単　価	金　額	備　考
・・構造物撤去工	1.000	式			
・・・ アスファルト撤去工	1.000	式			1 式当たり
SPX178　SP 舗装版切断 森林 ｱｽﾌｧﾙﾄ舗装版,15cm以下,-,-	3.700	m			歩Ａ・単Ａ Ｓ単　21号
SXX177　SP 舗装版破砕 森林 ｱｽﾌｧﾙﾄ舗装版,無し,不要,15cm以下,-,有り	117.200	㎡			歩Ａ・単Ａ Ｓ単　51号
SXX122　SP 殻運搬 森林 舗装版破砕,機械積込(舗装版厚15cm以下),無し,22.0km以下	4.700	m3			歩Ａ・単Ａ Ｓ単　39号
SQ2123　建設副産物処理料金 ｱｽﾌｧﾙﾄ殻(塊)	11.040	ton			歩Ａ・単Ａ Ｓ単　22号
合　　計					
・林道施設災害復旧　2号箇所　市単費分	1.000	式			
・・林道土工	1.000	式			
・・・ 作業土工	1.000	式			1 式当たり
SPA351　作業土工(床掘工) 山積0.45m3(平積0.35m3),砂・砂質土、粘性土、礫質土,障害なし,土留なし	37.000	m3			歩Ａ・単Ａ Ｓ単　6号
SXX016　SP 埋戻し 森林 最大埋戻幅1m以上4m未満,-,-	28.000	m3			歩Ａ・単Ａ Ｓ単　32号
合　　計					
・・・ 残土処理工	1.000	式			1 式当たり
SPB801　ダンプトラック運搬 4ｔ車,粘性土・砂・砂質土・礫質土,16.4km,バックホウ　山積0.45m3	32.000	m3			歩Ａ・単Ａ Ｓ単　10号
SPX003　SP 整地 森林 敷均し(ﾙｰｽﾞ),標準(10,000m3未満),無し	32.000	m3			歩Ａ・単Ａ Ｓ単　19号
合　　計					
・・舗装工	1.000	式			
・・・ アスファルト舗装工	1.000	式			1 式当たり
SXX162　SP 表層(車道・路肩部) 森林 3.0m超,40mm,再生密粒度ｱｽｺﾝ(13),ﾌﾟﾗｲﾑｺｰﾄ PK-3	43.500	㎡			歩Ａ・単Ａ Ｓ単　50号
SXX159　SP 上層路盤(歩道部) 森林 1層施工,70mm,粒度調整砕石 M-40,計上しない	17.000	㎡			歩Ａ・単Ａ Ｓ単　48号
SXX157　SP 下層路盤(歩道部) 森林 2層施工,再生ｸﾗｯｼｬﾗﾝ RC-40,計上しない	17.000	㎡			歩Ａ・単Ａ Ｓ単　47号
合　　計					
・・擁壁工	1.000	式			
・・・ 大型ブロック積擁壁工	1.000	式			1 式当たり
SXX040　SP 大型ブロック積 森林 有り,2,000kg/個以下,	25.000	㎡			歩Ａ・単Ａ Ｓ単　35号
T00001　大型積ブロック用基礎ブロック(500型) L=1.5m/個	8.900	m			歩Ａ・単Ａ Ｔ単　1号
SXX047　SP 胴込・裏込ｺﾝｸﾘｰﾄ(ｺﾝｸﾘｰﾄﾌﾞﾛｯｸ積(張)工) 森林 大型ﾌﾞﾛｯｸ,18-8-40(高炉)	8.600	m3			歩Ａ・単Ａ Ｓ単　36号
SXC105　養生工 一般養生,無筋構造物	8.600	m3			歩Ａ・単Ａ Ｓ単　28号
SXX048　SP 胴込・裏込材(砕石)(ｺﾝｸﾘｰﾄﾌﾞﾛｯｸ積(張)工) 森林 大型ﾌﾞﾛｯｸ,再生砕石 RC-80,計上しない	5.100	m3			歩Ａ・単Ａ Ｓ単　37号
SXX125　SP 型枠 森林 一般型枠,鉄筋・無筋構造物	10.600	㎡			歩Ａ・単Ａ Ｓ単　43号
SXX034　SP 基礎砕石 森林 12.5cmを超え17.5cm以下,再生クラッシャラン　40～0,計上しない	8.700	㎡			歩Ａ・単Ａ Ｓ単　33号
SXX123　SP コンクリート 森林 無筋・鉄筋構造物,人力打設,18-8-40(高炉),-,一般養生,-,無し,-	2.600	m3			歩Ａ・単Ａ Ｓ単　41号
合　　計					
・・防護柵工	1.000	式			
・・・ 路側用防護柵 ガードレール(Gr-C-2B)	1.000	式			1 式当たり
SZT201　【ｶﾞｰﾄﾞﾚｰﾙ設置（森林用）】 ｺﾝｸﾘｰﾄ建込,塗装品　標準型C-2B,21m未満,ー,無し,直線部,直支柱,	9.000	m			歩Ａ・単Ａ Ｓ単　52号

事業名	林道施設災害復旧事業
工事名	Ｒ５災 林道施設災害復旧工事「金山滝線」

名　称（規　格）	数　量	単位	単　価	金　額	備　考
合　　計					
・・・ ガードレール基礎	1.000	式			1 式当たり
SXX123　SP コンクリート 森林 小型構造物,人力打設,18-8-40(高炉),-,一般養生,-,無し,-	2.500	m3			歩A・単A S単　42号
SXX125　SP 型枠 森林 一般型枠,小型構造物	10.100	㎡			歩A・単A S単　44号
S03701　【鉄筋工】 SD345,D13,一般構造物,10t未満,－,無し,一般構造物（切梁無し）,10%未満	0.030	ton			歩A・単A S単　5号
JQ1001　コンクリート用砂	0.030	m3			歩A・単A
合　　計					
・・排水施設工	1.000	式			
・・・ 排水施設工	1.000	式			1 式当たり
SQ5813　【U型側溝据付工(L=2000)】 1000kg以下,昼間施工,なし,-,-,再利用撤去を行なう,-	4.000	m			歩A・単A S単　26号
合　　計					
・・既設構造物撤去工	1.000	式			
・・・ アスファルト撤去工	1.000	式			1 式当たり
SPX178　SP 舗装版切断 森林 ｱｽﾌｧﾙﾄ舗装版,15cm以下,-,-	3.900	m			歩A・単A S単　21号
SXX177　SP 舗装版破砕 森林 ｱｽﾌｧﾙﾄ舗装版,無し,不要,15cm以下,-,有り	36.400	㎡			歩A・単A S単　51号
SXX122　SP 殻運搬 森林 舗装版破砕,機械積込(舗装版厚15cm以下),無し,22.0km以下	1.500	m3			歩A・単A S単　39号
SQ2123　建設副産物処理料金 ｱｽﾌｧﾙﾄ殻(塊)	3.430	ton			歩A・単A S単　24号
合　　計					
・・・ コンクリート撤去工	1.000	式			1 式当たり
SXA701　コンクリート構造物取りこわし工(大型ブレーカ) 無筋構造物	0.400	m3			歩A・単A S単　27号
SPR207　バックホウ掘削積込み(土砂) ルーズな状態の積込,林道工事での施工土量5,000m3未満,-,破砕岩,障害な	0.400	m3			歩A・単A S単　18号
し					
SXX122　SP 殻運搬 森林 ｺﾝｸﾘｰﾄ(無筋)構造物とりこわし,機械積込,無し,23.2km以下	0.400	m3			歩A・単A S単　40号
SQ2123　建設副産物処理料金 ｺﾝｸﾘｰﾄ殻(無筋)	0.940	ton			歩A・単A S単　25号
合　　計					
・・・ 大型土のう撤去	1.000	式			1 式当たり
SPHA01　大型土のう工 撤去,6m以下	16.000	袋			歩A・単A S単　15号
合　　計					
・・仮設工	1.000	式			
・・・ 水替工	1.000	式			1 式当たり
SPH404　水替工（小口径）（ポンプの据付・撤去） ポンプ口径50mm	1.000	箇所			歩A・単A S単　12号
SPH403　水替工(小口径)(ポンプ運転) 0以上6未満,作業時排水		日			歩A・単A S単　11号
SPHA01　大型土のう工 設置,6m以下	7.000	袋			歩A・単A S単　16号
SPHA01　大型土のう工 撤去,6m以下	7.000	袋			歩A・単A S単　15号
合　　計					

事業名	林道施設災害復旧事業
工事名	Ｒ５災 林道施設災害復旧工事「金山滝線」

「留意事項」

1　参考図書は「真摯で機動性のある見積り」を目的に提示するものである。

2　参考図書は、発注者が用いた積算資料を、参考として提示するもので、契約上拘束するものではない。

3　参考図書の内容は、設計図書の変更あるいは誤びゅうによるもの以外、設計変更の対象としない。

工　事　数　量　表

工種・種別・細別	規格	単位	数量	備　考
直接工事費(諸経費対象)				
１．林道施設災害復旧　1号箇所				
（1）林道土工				
掘削工		式	1.000	
バックホウ掘削積込み(土砂)	地山の掘削,林道工事での施工土量5,000m3未満,-,砂・砂質土・粘性土・礫質土,障害なし	m3	5.000	
作業土工(床掘工)	山積0.45m3(平積0.35m3),砂・砂質土、粘性土、礫質土,障害なし,土留なし	m3	85.000	
作業土工(床掘工)	山積0.45m3(平積0.35m3),岩塊・玉石・軟岩(Ⅰ)A,障害なし,土留なし	m3	12.000	
盛土工		式	1.000	
SP 路体(築堤)盛土 森林	2.5m未満,-,-,あり	m3	35.000	
SP 埋戻し 森林	最大埋戻幅1m以上4m未満,-,-	m3	68.000	
SP 埋戻し 森林【路肩盛土】	現場制約あり,土砂,有り	m3	4.000	
山砂		m3	6.000	
法面整形工		式	1.000	
盛土法面整形（削取り整形）	砂・砂質土、粘性土,バックホウ山積0.45m3(平積0.35m3)	㎡	50.500	
（2）舗装工				
アスファルト舗装工		式	1.000	
SP 表層(車道・路肩部) 森林	1.4m以上3.0m以下,40mm,再生密粒度ｱｽｺﾝ(13),ﾌﾟﾗｲﾑｺｰﾄ PK-3	㎡	26.700	
SP 上層路盤(歩道部) 森林	1層施工,70mm,粒度調整砕石 M-40,計上しない	㎡	22.700	
SP 下層路盤(歩道部) 森林	2層施工,再生ｸﾗｯｼｬﾗﾝ RC-40,計上しない	㎡	22.700	
（3）擁壁工				
大型ブロック積擁壁工		式	1.000	
SP 大型ブロック積 森林【控え750】	有り,2,000kg/個以下,あり	㎡	94.800	
SP 胴込・裏込ｺﾝｸﾘｰﾄ(ｺﾝｸﾘｰﾄﾌﾞﾛｯｸ積(張)工) 森林	大型ﾌﾞﾛｯｸ,18-8-40(高炉)	m3	50.000	
養生工	一般養生,無筋構造物	m3	50.000	

工　事　数　量　表

工種・種別・細別	規格	単位	数量	備　考
SP 現場打天端コンクリート 森林	一般養生,18-8-40(高炉)	m3	2.700	
SP 胴込・裏込材(砕石)(ｺﾝｸﾘｰﾄﾌﾞﾛｯｸ積(張)工) 森林	大型ﾌﾞﾛｯｸ,再生砕石 RC-80,計上しない	m3	7.600	
SP コンクリート 森林	無筋･鉄筋構造物,人力打設,18-8-40(高炉),-,一般養生,-,無し,-	m3	2.800	
SP 型枠 森林	一般型枠,鉄筋･無筋構造物	㎡	6.400	
目地板（瀝青繊維質板）	10mm	㎡	8.100	
SP コンクリート 森林	無筋･鉄筋構造物,人力打設,18-8-40(高炉),-,一般養生,-,無し,-	m3	3.400	
（4）法面保護工				
人工張芝工		式	1.000	
人工張芝工	柳枝採取を計上しない,普通作業員	㎡	50.500	
（5）構造物撤去工				
アスファルト撤去工		式	1.000	
SP 舗装版破砕 森林	ｱｽﾌｧﾙﾄ舗装版,無し,不要,15cm以下,-,有り	㎡	11.000	
SP 殻運搬 森林	舗装版破砕,機械積込(舗装版厚15cm以下),無し,22.0km以下	m3	1.000	
建設副産物処理料金	ｱｽﾌｧﾙﾄ殻(塊)	ton	2.330	
コンクリート撤去工		式	1.000	
コンクリート構造物取りこわし工(大型ブレーカ)	無筋構造物	m3	35.300	
バックホウ掘削積込み(土砂)	ルーズな状態の積込,林道工事での施工土量5,000m3未満,-,破砕岩,障害なし	m3	35.300	
SP 殻運搬 森林	ｺﾝｸﾘｰﾄ(無筋)構造物とりこわし,機械積込,無し,23.2km以下	m3	35.300	
建設副産物処理料金	ｺﾝｸﾘｰﾄ殻(無筋)	ton	82.960	
（6）仮設工				
水替工		式	1.000	
水替工（小口径）（ポンプの据付・撤去）	ポンプ口径50mm	箇所	1.000	
水替工(小口径)(ポンプ運転)	0以上6未満,作業時排水	日	27.000	
大型土のう工	製作・設置,6m以下	袋	26.000	

工　事　数　量　表

工種・種別・細別	規格	単位	数量	備　考
大型土のう工	撤去,6m以下	袋	26.000	
２．林道施設災害復旧　1号箇所　市単費分				
（1）林道土工				
残土処理工		式	1.000	
ダンプトラック運搬	4ｔ車,粘性土・砂・砂質土・礫質土,17.3km,バックホウ　山積0.45m3	m3	26.000	
SP 整地 森林	敷均し(ﾙｰｽﾞ),標準(10,000m3未満),無し,	m3	26.000	
（2）擁壁工				
大型ブロック積擁壁工		式	1.000	
大型積ブロック用基礎ブロック(750型)	L=1.5m/個	m	23.300	
（3）舗装工				
アスファルト舗装工		式	1.000	
SP 表層(車道・路肩部) 森林	1.4m以上3.0m以下,40mm,再生密粒度ｱｽｺﾝ(13),ﾌﾟﾗｲﾑｺｰﾄ PK-3	㎡	117.200	
SP 不陸整正 森林	有り,29mm以上34mm未満,再生ｸﾗｯｼｬﾗﾝ RC-40,計上する	㎡	117.200	
（4）構造物撤去工				
アスファルト撤去工		式	1.000	
SP 舗装版切断 森林	ｱｽﾌｧﾙﾄ舗装版,15cm以下,-,-	m	3.700	
SP 舗装版破砕 森林	ｱｽﾌｧﾙﾄ舗装版,無し,不要,15cm以下,-,有り	㎡	117.200	
SP 殻運搬 森林	舗装版破砕,機械積込(舗装版厚15cm以下),無し,22.0km以下	m3	4.700	
建設副産物処理料金	ｱｽﾌｧﾙﾄ殻(塊)	ton	11.040	
３．林道施設災害復旧　2号箇所　市単費分				
（1）林道土工				
作業土工		式	1.000	
作業土工(床掘工)	山積0.45m3(平積0.35m3),砂・砂質土、粘性土、礫質土,障害なし,土留なし	m3	37.000	
SP 埋戻し 森林	最大埋戻幅1m以上4m未満,-,-	m3	28.000	

工　事　数　量　表

工種・種別・細別	規格	単位	数量	備　考
残土処理工		式	1.000	
ダンプトラック運搬	4ｔ車,粘性土・砂・砂質土・礫質土,16.4km,バックホウ　山積0.45m3	m3	32.000	
SP 整地 森林	敷均し(ﾙｰｽﾞ),標準(10,000m3未満),無し,	m3	32.000	
(2)舗装工				
アスファルト舗装工		式	1.000	
SP 表層(車道・路肩部) 森林	3.0m超,40mm,再生密粒度ｱｽｺﾝ(13),ﾌﾟﾗｲﾑｺｰﾄ PK-3	㎡	43.500	
SP 上層路盤(歩道部) 森林	1層施工,70mm,粒度調整砕石 M-40,計上しない	㎡	17.000	
SP 下層路盤(歩道部) 森林	2層施工,再生ｸﾗｯｼｬﾗﾝ RC-40,計上しない	㎡	17.000	
(3)擁壁工				
大型ブロック積擁壁工		式	1.000	
SP 大型ブロック積 森林	有り,2,000kg/個以下,あり	㎡	25.000	
大型積ブロック用基礎ブロック(500型)	L=1.5m/個	m	8.900	
SP 胴込・裏込ｺﾝｸﾘｰﾄ(ｺﾝｸﾘｰﾄﾌﾞﾛｯｸ積(張)工) 森林	大型ﾌﾞﾛｯｸ,18-8-40(高炉)	m3	8.600	
養生工	一般養生,無筋構造物	m3	8.600	
SP 胴込・裏込材(砕石)(ｺﾝｸﾘｰﾄﾌﾞﾛｯｸ積(張)工) 森林	大型ﾌﾞﾛｯｸ,再生砕石 RC-80,計上しない	m3	5.100	
SP 型枠 森林	一般型枠,鉄筋･無筋構造物	㎡	10.600	
SP 基礎砕石 森林	12.5cmを超え17.5cm以下,再生クラッシャラン　40～0,計上しない	㎡	8.700	
SP コンクリート 森林	無筋･鉄筋構造物,人力打設,18-8-40(高炉),-,一般養生,-,無し,-	m3	2.600	
(4)防護柵工				
路側用防護柵	ガードレール(Gr-C-2B)	式	1.000	
【ｶﾞｰﾄﾞﾚｰﾙ設置（森林用）】	ｺﾝｸﾘｰﾄ建込,塗装品　標準型C-2B,21m未満,－,無し,直線部,直支柱,,しない	m	9.000	
ガードレール基礎		式	1.000	
SP コンクリート 森林	小型構造物,人力打設,18-8-40(高炉),-,一般養生,-,無し,-	m3	2.500	
SP 型枠 森林	一般型枠,小型構造物	㎡	10.100	

工　事　数　量　表

工種・種別・細別	規格	単位	数量	備　考
【鉄筋工】	SD345,D13,一般構造物,10t未満,ー,無し,一般構造物（切梁無し）,10%	ton	0.030	
コンクリート用砂		m3	0.030	
（5）排水施設工				
排水施設工		式	1.000	
【U型側溝据付工(L=2000)】	1000kg以下,昼間施工,なし,-,-,再利用撤去を行なう,-,,,	m	4.000	
（6）既設構造物撤去工				
アスファルト撤去工		式	1.000	
SP 舗装版切断 森林	ｱｽﾌｧﾙﾄ舗装版,15cm以下,-,-	m	3.900	
SP 舗装版破砕 森林	ｱｽﾌｧﾙﾄ舗装版,無し,不要,15cm以下,-,有り	㎡	36.400	
SP 殻運搬 森林	舗装版破砕,機械積込(舗装版厚15cm以下),無し,22.0km以下	m3	1.500	
建設副産物処理料金	ｱｽﾌｧﾙﾄ殻(塊)	ton	3.430	
コンクリート撤去工		式	1.000	
コンクリート構造物取りこわし工(大型ブレーカ)	無筋構造物	m3	0.400	
バックホウ掘削積込み(土砂)	ルーズな状態の積込,林道工事での施工土量5,000m3未満,-,破砕岩,障害なし	m3	0.400	
SP 殻運搬 森林	ｺﾝｸﾘｰﾄ(無筋)構造物とりこわし,機械積込,無し,23.2km以下	m3	0.400	
建設副産物処理料金	ｺﾝｸﾘｰﾄ殻(無筋)	ton	0.940	
大型土のう撤去		式	1.000	
大型土のう工	撤去,6m以下	袋	16.000	
（7）仮設工				
水替工		式	1.000	
水替工（小口径）（ポンプの据付・撤去）	ポンプ口径50mm	箇所	1.000	
水替工(小口径)(ポンプ運転)	0以上6未満,作業時排水	日	16.000	
大型土のう工	設置,6m以下	袋	7.000	
大型土のう工	撤去,6m以下	袋	7.000	

平　面　図
S=1:200

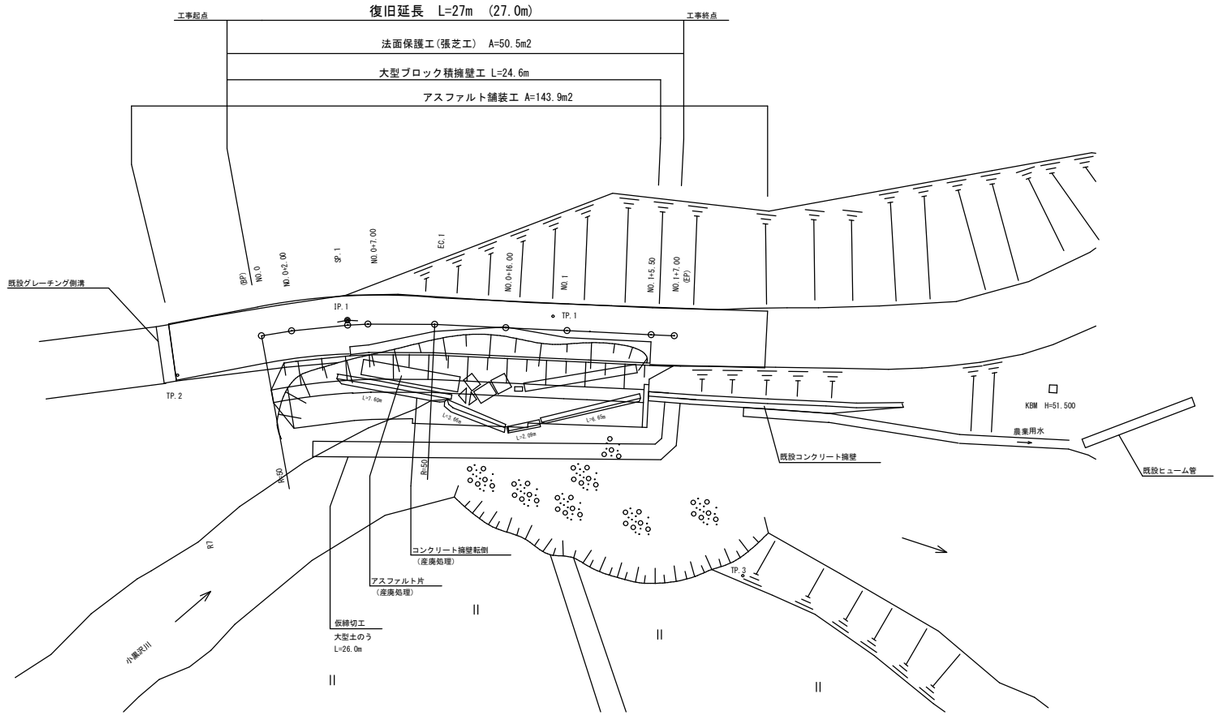

縦　断　図
H=1:100
L=1:200

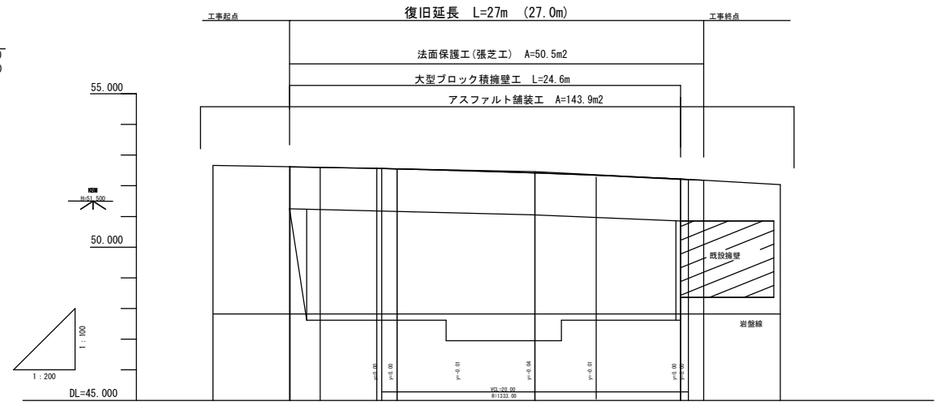

測点番号	NO.0-5.00	NO.0 (BP)	NO.0+2.00	SP.1	NO.0+7.00	EC.1	NO.0+16.00	NO.1	NO.1+5.50	NO.1+7.00 (EP)
勾配		52.62	i=-1.00% L=16.00m				52.46	i=-2.50% L=11.00m		52.19
切土高		0.00	0.00	0.01	0.00		0.00			
盛土高		0.00	0.00		0.00	0.01	0.00	0.01	0.01	0.01
計画高		52.62	52.60	52.56	52.55	52.50	52.42	52.35	52.22	52.19
地盤高	52.66	52.62	52.60	52.57	52.55	52.49	52.42	52.34	52.21	52.18	52.04
追加距離	-5.00	0.00	2.00	5.70	7.00	11.40	16.00	20.00	25.50	27.00	32.00
単距離	-5.00	0.00	2.00	3.70	1.30	4.40	4.60	4.00	5.50	1.50	5.00

大型ブロック 750 標準図
S=1:20

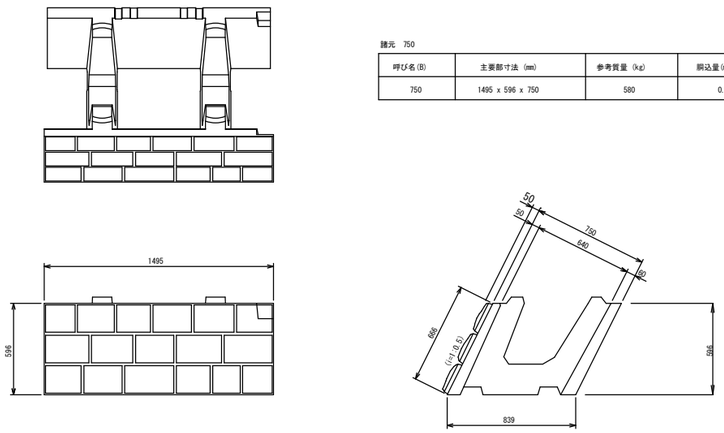

諸元　750

呼び名(B)	主要部寸法 (mm)	参考質量 (kg)	胴込量(m3/m2)
750	1495 x 596 x 750	580	0.527

大型ブロック 750 標準断面図
S=1:50

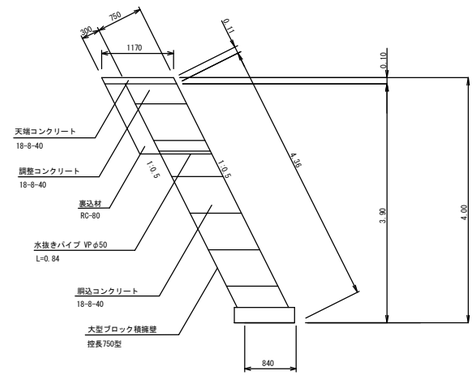

標準断面図

NO.0+16.00

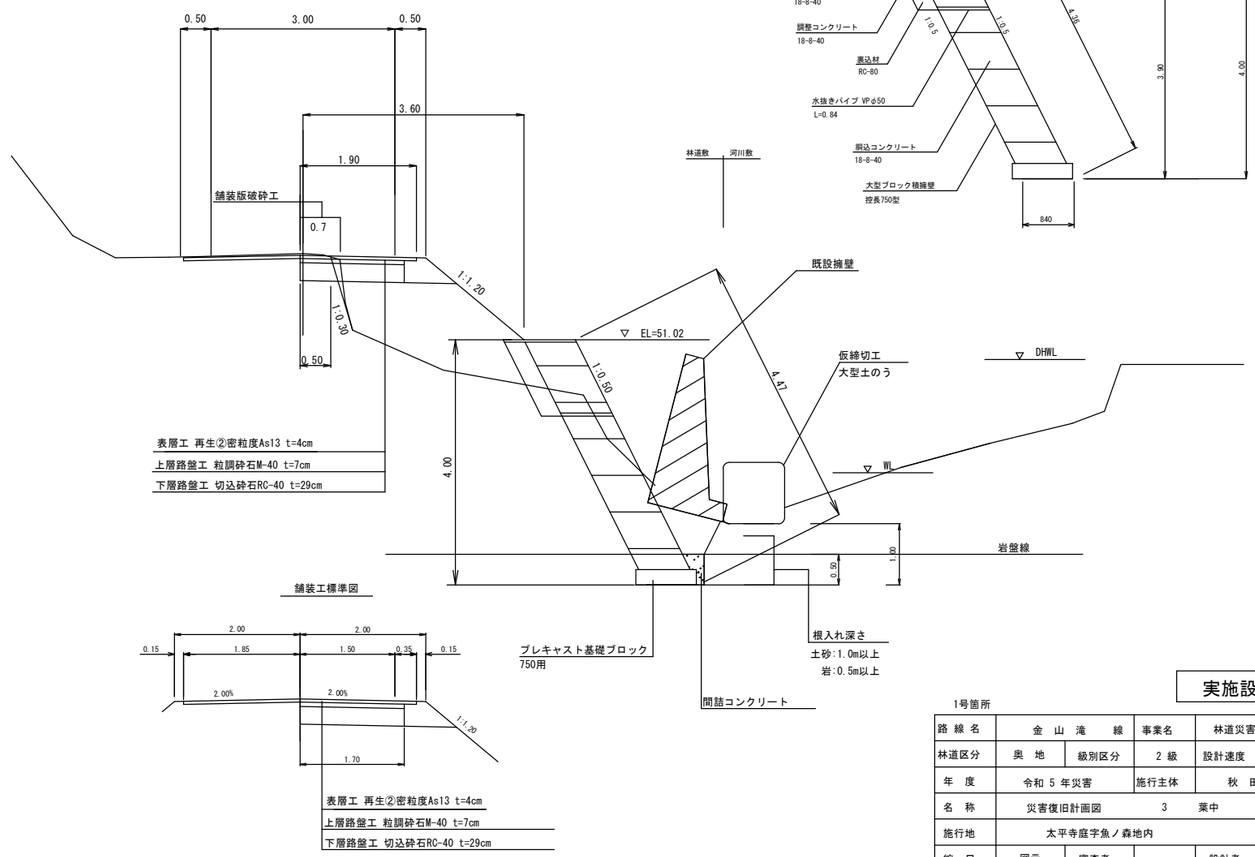

舗装工標準図

実施設計

1号箇所

路線名	金山滝線		事業名	林道災害復旧事業	
林道区分	奥地	級別区分	2 級	設計速度	20 Km/h
年度	令和 5 年災害		施行主体	秋田市	
名称	災害復旧計画図　3　葉中　1 番				
施行地	太平寺庭字魚ノ森地内				
縮尺	図示	審査者		設計者	

横 断 図

S=1:100

SP.1

GH=52.57
FH=52.56

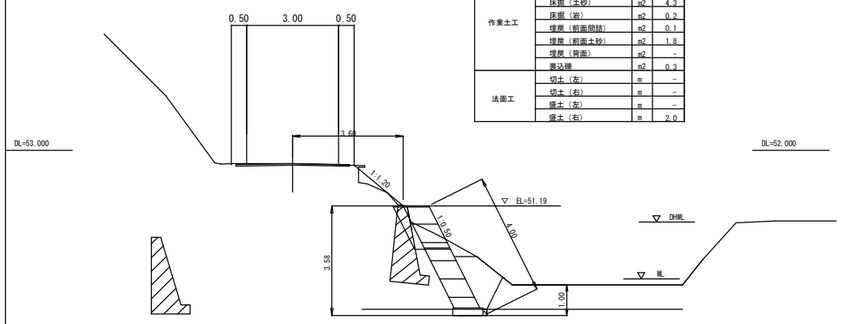

GW-1.2-1(既設)
A=1.764m2

測 点	SP.1		
道路土工	切土	m2	-
	盛土	m2	0.2
	路肩盛土	m2	-
作業土工	床掘（土砂）	m2	4.3
	床掘（岩）	m2	0.2
	埋戻（前面間詰）	m2	0.1
	埋戻（前面土砂）	m2	1.8
	埋戻（背面）	m2	-
	裏込碑	m2	0.3
法面工	切土（左）	m	-
	切土（右）	m	-
	盛土（左）	m	-
	盛土（右）	m	2.0

NO.0+16.00

GH=52.42
FH=52.42

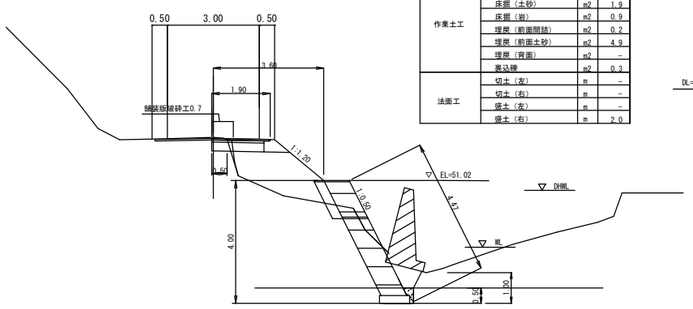

測 点	NO.0+16.00		
道路土工	切土	m2	0.2
	盛土	m2	3.1
	路肩盛土	m2	0.2
作業土工	床掘（土砂）	m2	1.9
	床掘（岩）	m2	0.9
	埋戻（前面間詰）	m2	0.2
	埋戻（前面土砂）	m2	4.9
	埋戻（背面）	m2	-
	裏込碑	m2	0.3
法面工	切土（左）	m	-
	切土（右）	m	-
	盛土（左）	m	-
	盛土（右）	m	2.0

NO.1+7.00

GH=52.18
FH=52.19

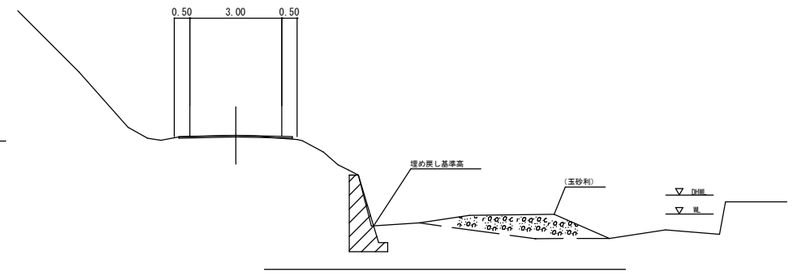

NO.0+2.00

GH=52.60
FH=52.60

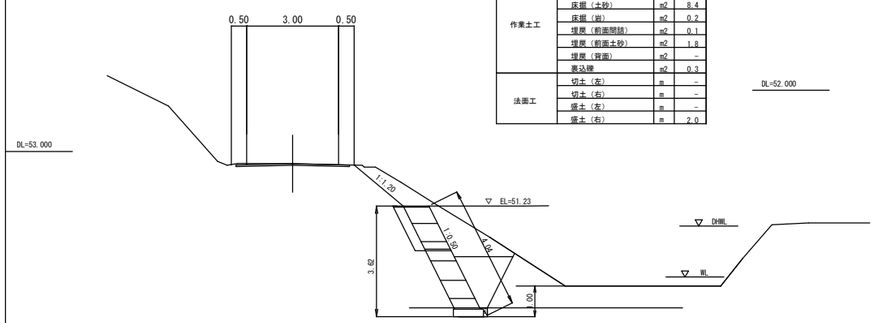

測 点	NO.0+2.00		
道路土工	切土	m2	-
	盛土	m2	-
	路肩盛土	m2	-
作業土工	床掘（土砂）	m2	8.4
	床掘（岩）	m2	0.2
	埋戻（前面間詰）	m2	0.1
	埋戻（前面土砂）	m2	1.8
	埋戻（背面）	m2	-
	裏込碑	m2	0.3
法面工	切土（左）	m	-
	切土（右）	m	-
	盛土（左）	m	-
	盛土（右）	m	2.0

EC.1

GH=52.49
FH=52.50

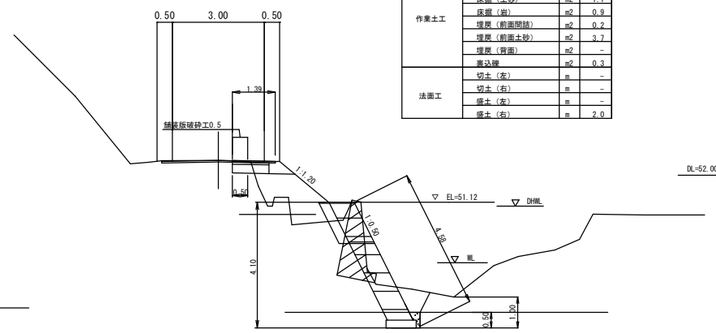

測 点	EC.1		
道路土工	切土	m2	0.2
	盛土	m2	2.3
	路肩盛土	m2	0.2
作業土工	床掘（土砂）	m2	1.1
	床掘（岩）	m2	0.9
	埋戻（前面間詰）	m2	0.2
	埋戻（前面土砂）	m2	3.7
	埋戻（背面）	m2	-
	裏込碑	m2	0.3
法面工	切土（左）	m	-
	切土（右）	m	-
	盛土（左）	m	-
	盛土（右）	m	2.0

NO.1+5.50

GH=52.21
FH=52.22

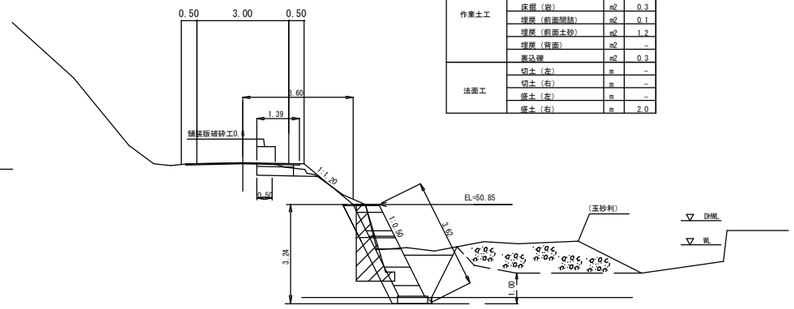

測 点	NO.1+5.50		
道路土工	切土	m2	0.4
	盛土	m2	-
	路肩盛土	m2	0.2
作業土工	床掘（土砂）	m2	4.9
	床掘（岩）	m2	0.3
	埋戻（前面間詰）	m2	0.1
	埋戻（前面土砂）	m2	1.2
	埋戻（背面）	m2	-
	裏込碑	m2	0.3
法面工	切土（左）	m	-
	切土（右）	m	-
	盛土（左）	m	-
	盛土（右）	m	2.0

NO.0

GH=52.62
FH=52.620

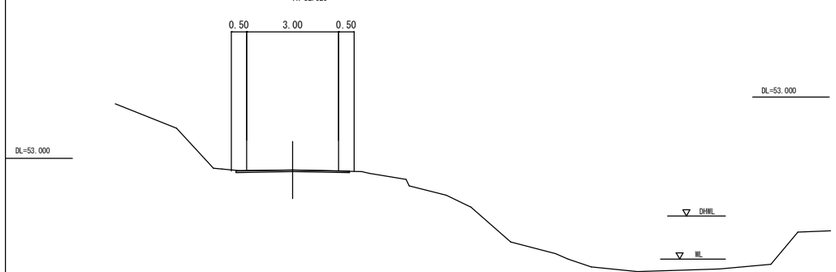

NO.0+7.00

GH=52.55
FH=52.55

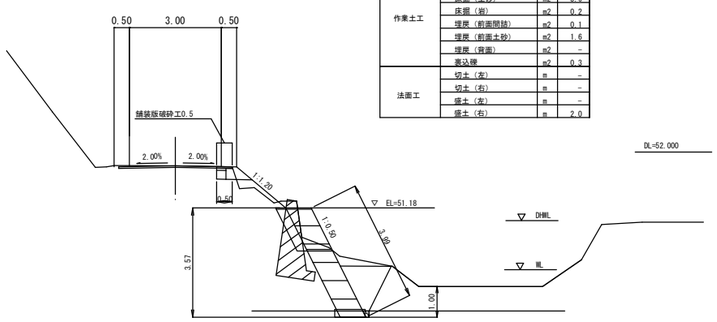

測 点	NO.0+7.00		
道路土工	切土	m2	0.2
	盛土	m2	0.3
	路肩盛土	m2	0.2
作業土工	床掘（土砂）	m2	3.6
	床掘（岩）	m2	0.2
	埋戻（前面間詰）	m2	0.1
	埋戻（前面土砂）	m2	1.6
	埋戻（背面）	m2	-
	裏込碑	m2	0.3
法面工	切土（左）	m	-
	切土（右）	m	-
	盛土（左）	m	-
	盛土（右）	m	2.0

NO.1

GH=52.34
FH=52.35

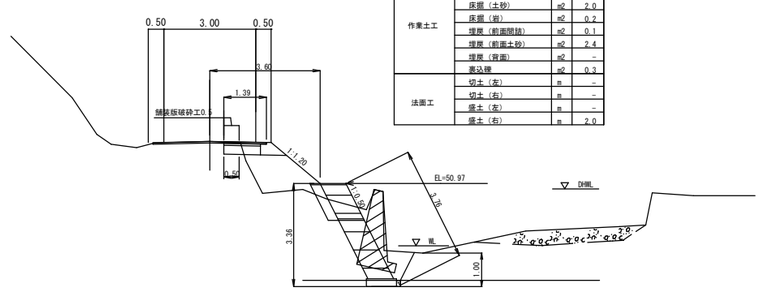

測 点	NO.1		
道路土工	切土	m2	0.2
	盛土	m2	2.0
	路肩盛土	m2	0.2
作業土工	床掘（土砂）	m2	2.0
	床掘（岩）	m2	0.2
	埋戻（前面間詰）	m2	0.1
	埋戻（前面土砂）	m2	2.4
	埋戻（背面）	m2	-
	裏込碑	m2	0.3
法面工	切土（左）	m	-
	切土（右）	m	-
	盛土（左）	m	-
	盛土（右）	m	2.0

実施設計

1号箇所

路 線 名	金 山 滝 線		事業名	林道災害復旧事業	
林道区分	奥 地	級別区分	2 級	設計速度	20 Km/h
年 度	令和 5 年度災害		施行主体	秋 田 市	
名 称	災害復旧計画図		3 葉中		2 番
施行地	太平寺庭宇魚ノ森地内				
縮 尺	1：100	審査者		設計者	

ブロック積　正面図

S=1：100

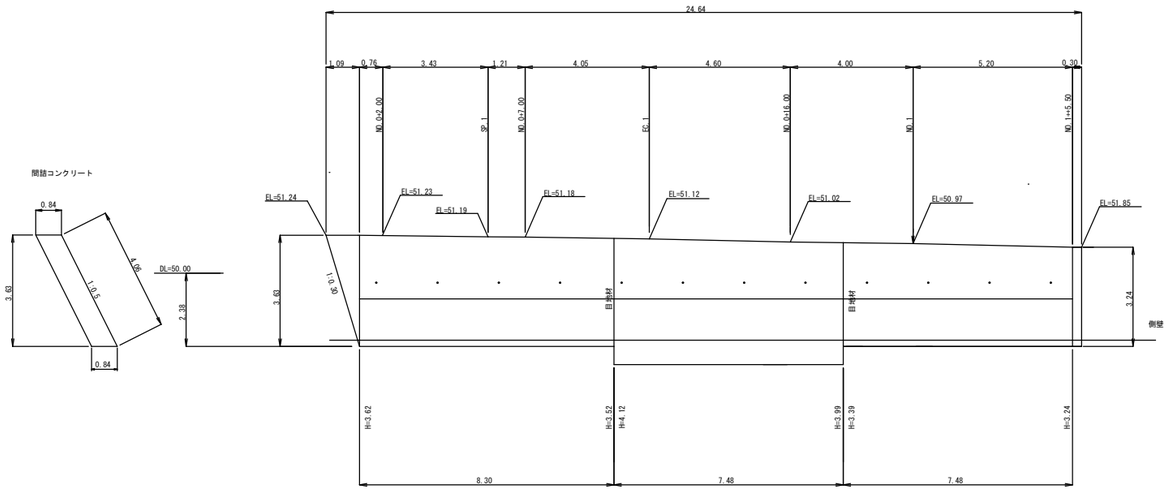

基礎ブロック 製品図　S=1:30

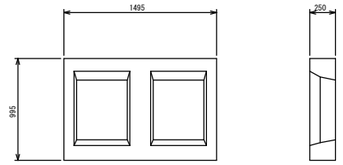

基礎ブロック

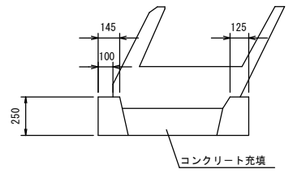

呼び名	参考重量(kg)	寸法(mm)	胴込量
		B	(m3/個)
750	465	995	0.166

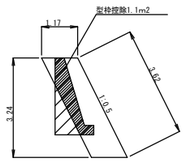

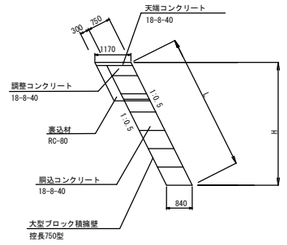

大型ブロック　控え長750型　数量表

H	コンクリート(m3)		ブロック L:(m2)	目地材 (m2)
	基礎コン	天端コン		
H=3.24	-	0.117	3.62	-
H=3.39	-	0.117	3.79	3.966
H=3.52	-	0.117	3.94	4.118
H=3.62	-	0.117	4.05	-
H=3.99	-	0.117	4.46	-
H=4.12	-	0.117	4.61	-

既設構造物撤去図

S=1：100

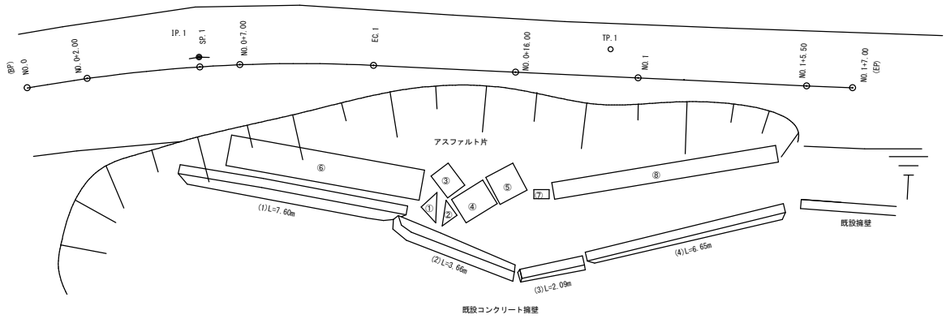

アスファルト片

番号	平均長	平均幅
①	0.70	0.70
②	0.60	0.60
③	0.90	0.70
④	0.90	1.20
⑤	1.00	1.00
⑥	6.40	1.00
⑦	0.50	0.30
⑧	7.40	0.55

既設擁壁(無筋)

番号	平均長	高さ
(1)	7.60	2.50
(2)	3.66	2.50
(3)	2.09	2.50
(4)	6.65	2.50

GW-1.2-I(既設)

A=1.764m2

ブロック積　平面図

S=1：100

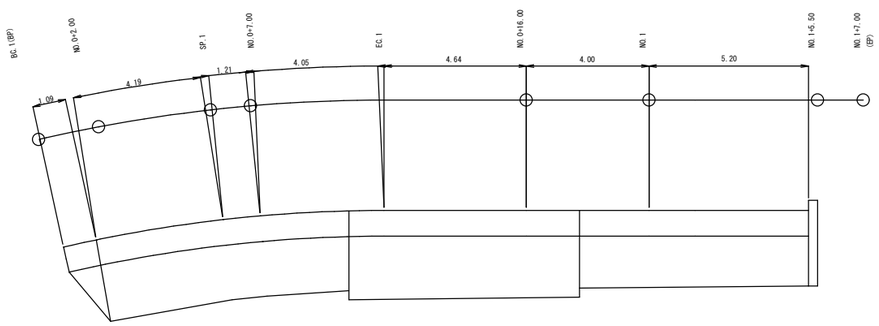

舗装工　展開図

S=1：100

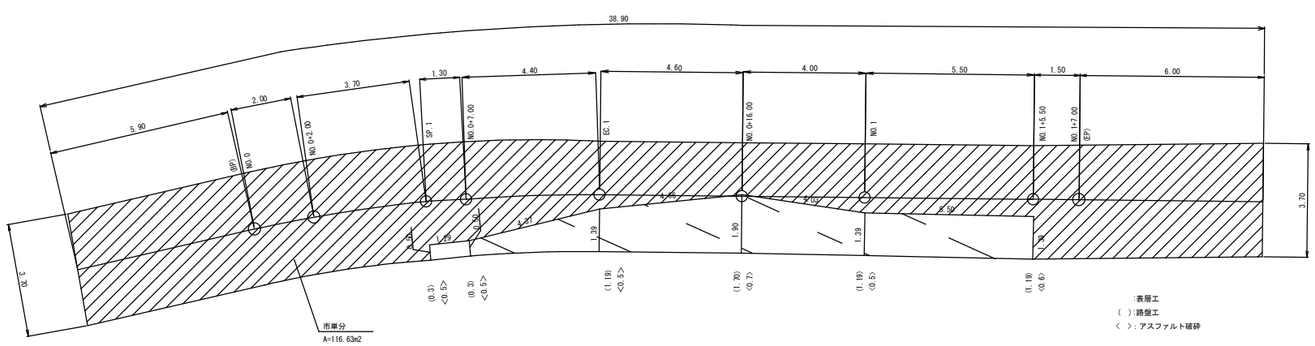

実施設計

1号箇所

路線名	金山滝線		事業名	林道災害復旧事業	
林道区分	奥地	級別区分	2 級	設計速度	20 Km/h
年度	令和 5 年度災害		施行主体	秋田市	
名称	災害復旧計画図　3　葉中　3 番				
施行地	太平寺庭字魚ノ森地内				
縮尺	図示	審査者		設計者	

平　面　図
S=1:200

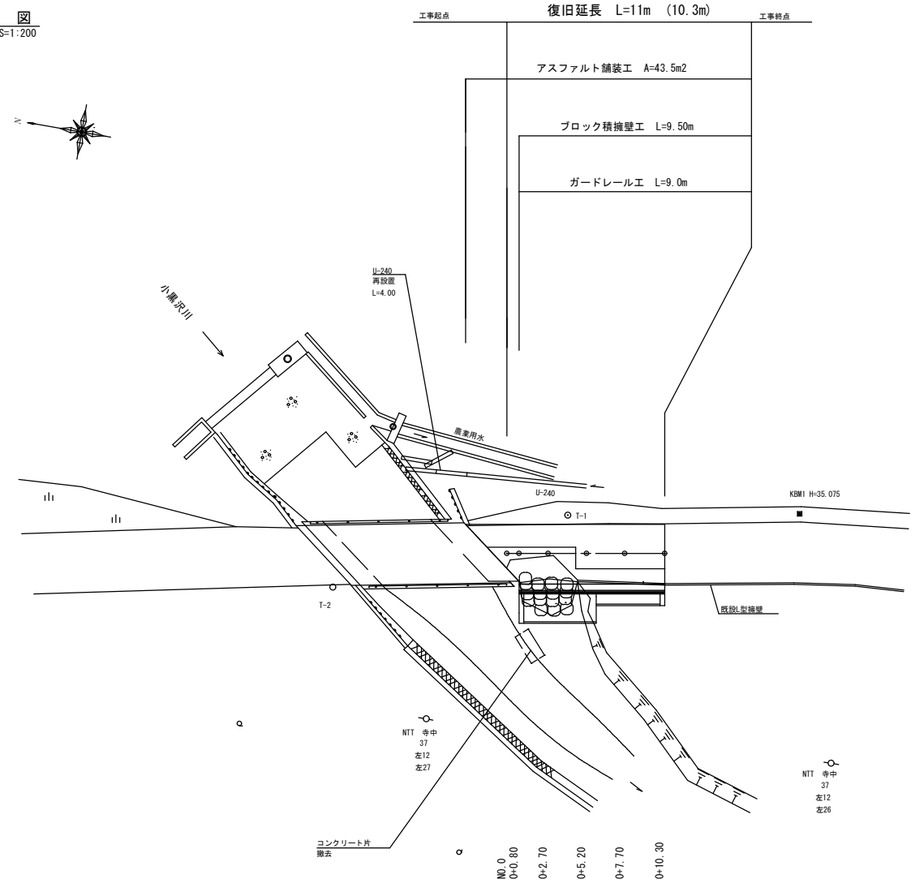

縦　断　図
H=1:100
L=1:200

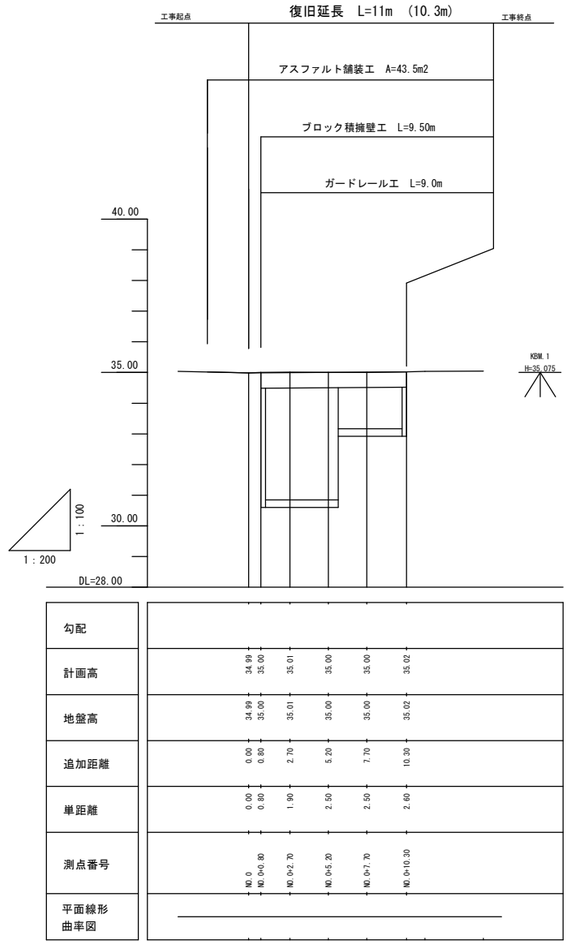

標準断面図
S=1：50

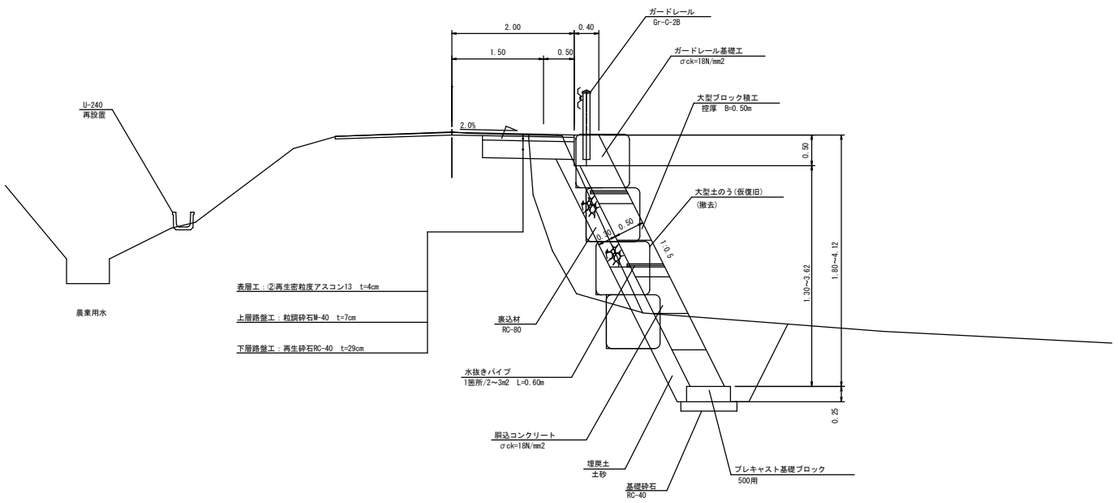

2号箇所

路線名	金　山　滝　　線		事業名	林道災害復旧事業	
林道区分		級別区分	2 級	設計速度	20 Km/h
年　度	令和 5 年度災害		施行主体	秋　田　市	
名　称	災害復旧計画図　　4　　葉中　　1　番				
施行地	太平寺庭字小黒沢口地内				
縮　尺	図示	審査者		設計者	

横 断 図

S=1:100

NO.0+2.70

GH=35.01
FH=35.01

測 点	NO.0+2.70		
作業土工	床掘（土砂）	m2	3.5
	床掘（岩）	m2	-
	埋戻（前面）	m2	1.5
	埋戻（背面）	m2	3.6
	裏込碑	m2	0.8

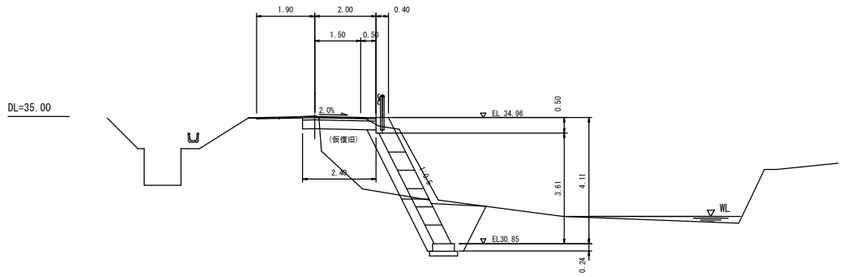

NO.0+10.30

GH=35.02
FH=35.02

測 点	NO.0+10.30			側壁
作業土工	床掘（土砂）	m2	2.3	3.9
	床掘（岩）	m2	-	-
	埋戻（前面）	m2	0.5	0.5
	埋戻（背面）	m2	0.4	1.2
	裏込碑	m2	0.2	-

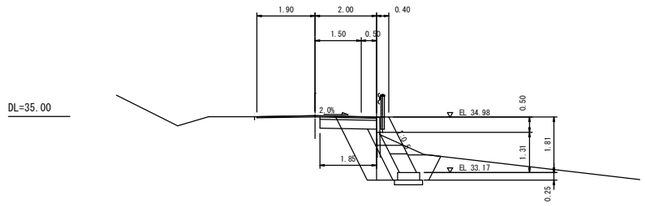

NO.0+0.80

GH=35.00
FH=35.00

測 点	NO.0+0.80			側壁
作業土工	床掘（土砂）	m2	2.7	8.1
	床掘（岩）	m2	-	-
	埋戻（前面）	m2	1.2	1.2
	埋戻（背面）	m2	3.9	2.3
	裏込碑	m2	0.8	-

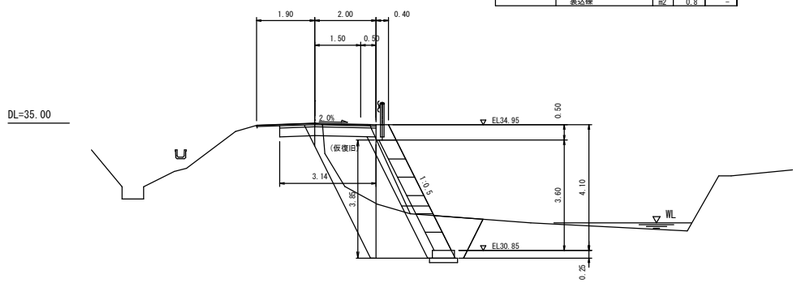

NO.0+7.70

GH=35.00
FH=35.00

測 点	NO.0+7.70		
作業土工	床掘（土砂）	m2	3.2
	床掘（岩）	m2	-
	埋戻（前面）	m2	0.8
	埋戻（背面）	m2	0.4
	裏込碑	m2	0.2

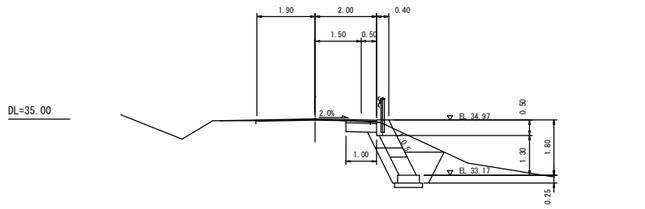

NO.0+5.20

GH=35.00
FH=35.00

測 点	NO.0+5.20		
作業土工	床掘（土砂）	m2	5.3
	床掘（岩）	m2	-
	埋戻（前面）	m2	2.7
	埋戻（背面）	m2	0.5
	裏込碑	m2	0.8

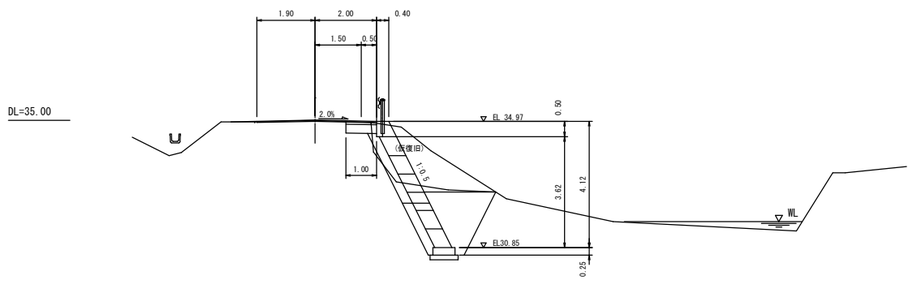

NO.0

GH=34.99
FH=34.99

測 点	NO.0		
作業土工	床掘（土砂）	m2	-
	床掘（岩）	m2	-
	埋戻（前面）	m2	-
	埋戻（背面）	m2	-
	裏込碑	m2	-

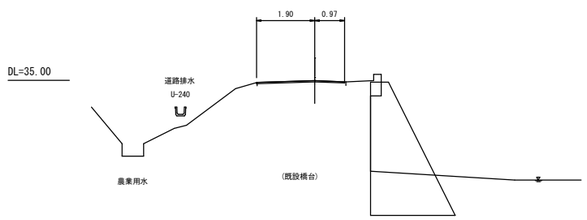

2号箇所

路 線 名	金 山 滝 線		事業名	林道災害復旧事業	
林道区分		級別区分	2 級	設計速度	20 Km/h
年 度	令和 5 年度災害		施行主体	秋 田 市	
名 称	災害復旧計画図 4 葉中 2 番				
施行地	太平寺庭字小黒沢口地内				
縮 尺	図示	審査者		設計者	

大型ブロック積擁壁工構造図

S=1：50

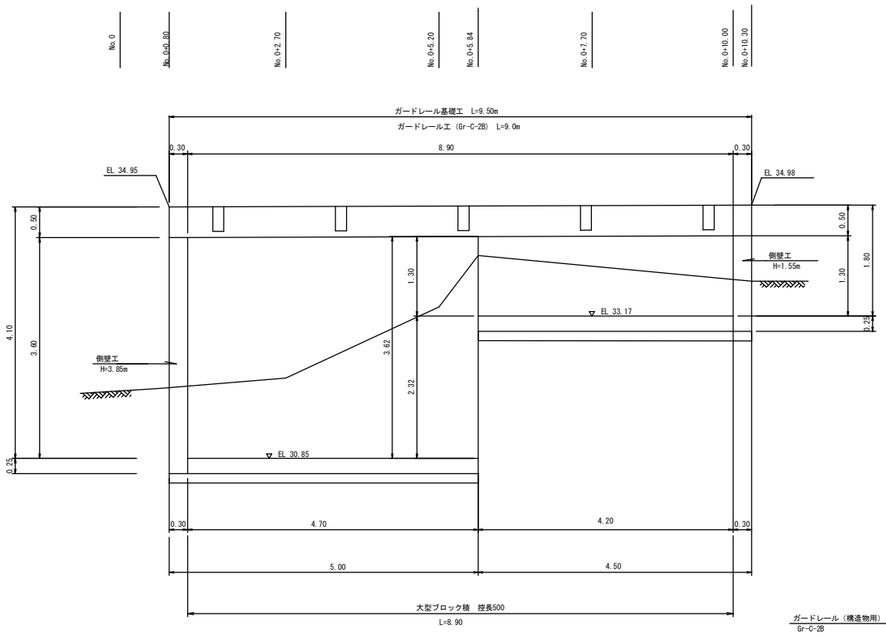

側壁コンクリート

S=1：50

(H=3.85m)

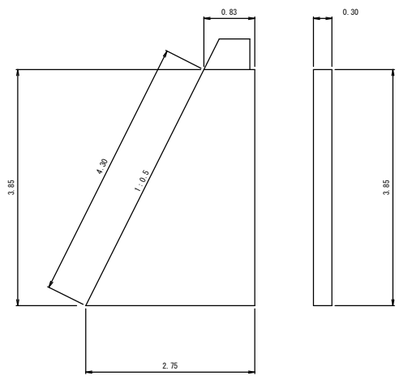

側壁コンクリート

S=1：50

(H=1.55m)

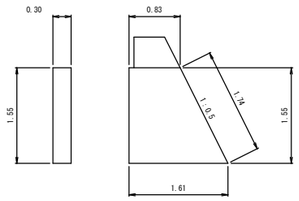

ガードレール基礎工

S=1：20

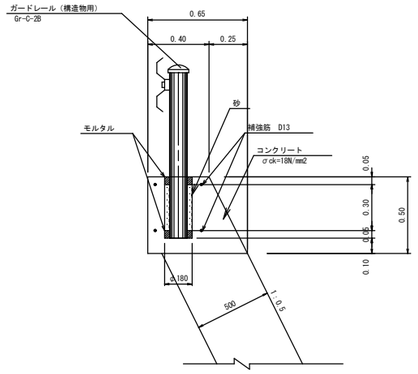

補強筋

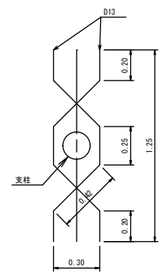

1箇所当たり鉄筋重量

W=1.50m×4本×0.995kg/m=6.0kg

大型ブロック積擁壁標準図

S=1：50

(H=3.85m)

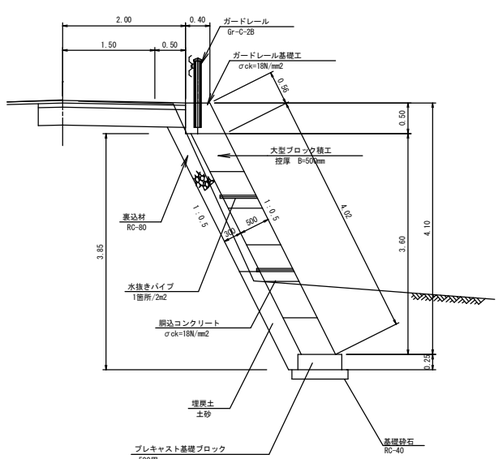

(H=1.56m)

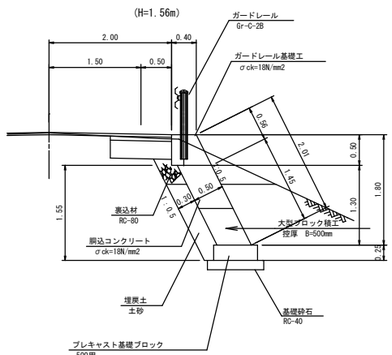

大型ブロック・基礎工標準図

S=1:20

ブロック

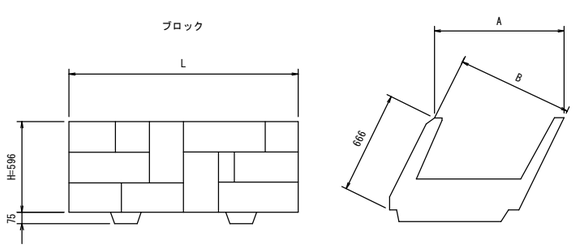

呼び名	参考重量(kg)		寸法(mm)		胴込量
(B)	L=1.495	L=745	A	B	(m3/m2)
500	435	215	559	500	0.324

基礎ブロック

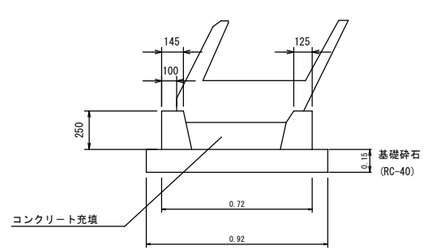

呼び名	参考重量(kg)	寸法(mm)	胴込量
		B	(m3/個)
500	389	715	0.084

2号箇所

路線名	金山滝線		事業名	林道災害復旧事業	
林道区分		級別区分	2 級	設計速度	20 Km/h
年度	令和 5 年度災害		施行主体	秋田市	
名称	災害復旧計画図 4 葉中 3 番				
施行地	太平寺庭 字小黒沢口 地内				
縮尺	図示	審査者		設計者	

仮設工及び取壊し工

S=1:200

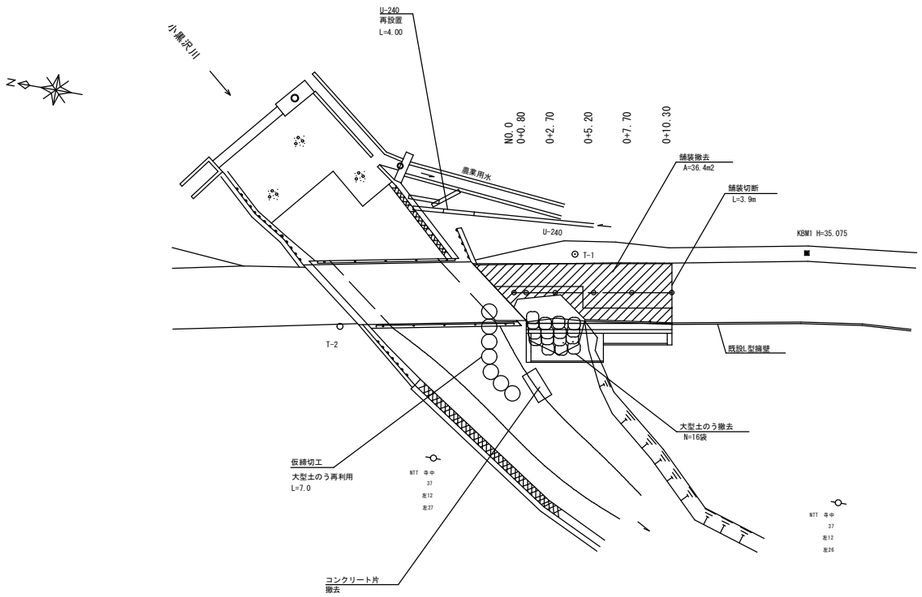

舗装工展開図

S=1 : 50

アスファルト舗装展開図

表層工

(t=4cm)

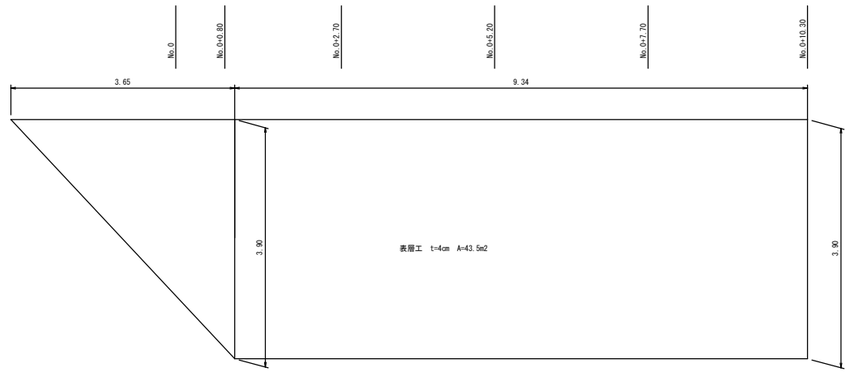

上・下層路盤工

(t=7cm・t=29cm)

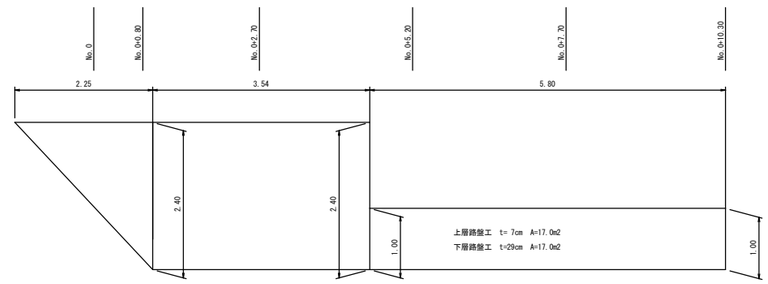

仮締切工標準断面図

S=1 : 50

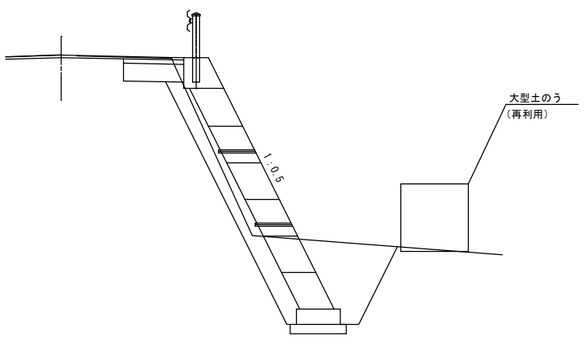

応急復旧材撤去

S=1 : 50

大型土のう

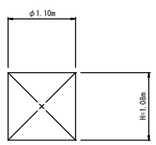

N＝16袋
（うち7袋再利用）

コンクリート片撤去

S=1 : 50

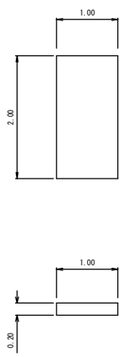

U型側溝再設置

S=1 : 50

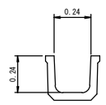

2号箇所

路 線 名	金 山 滝 線		事業名	林道災害復旧事業	
林道区分		級別区分	2 級	設計速度	20 Km/h
年 度	令和 5 年度災害		施行主体	秋 田 市	
名 称	災害復旧計画図 4 葉中 4 番				
施行地	太平寺庭字小黒沢口地内				
縮 尺	図示	審査者		設計者	

様式１

質問および回答について

１　工事番号　　林災第９号

２　工事名　　Ｒ５災 林道施設災害復旧工事「金山滝線」

３　入札書締切日　　令和　6　年　3　月　22　日（ 金 ）

４　質問・回答

(1) 質　問　　本設計図書に対する質問は、以下のとおり行うものとします。

ア　提出期限　　令和　6　年　3　月　18　日（ 月 ）　午後０時（正午）まで

イ　方法　　入札参加資格を有する者で、質問のある者は、内容を簡潔にまとめ質問書（様式集より）に記入のうえ、電子メールでのファイル添付にて、４(1)エの提出先に提出してください。
なお、口頭や電話での受付は行いません。

また、電子メールでの提出に際し、件名を「質問書」としてください。
当該電子メールにて到着確認のメールを返信しますので、返信がない場合は、速やかに下記の提出先まで連絡してください。

ウ　質問書様式　(工事・委託共通)入札・見積関係様式ページ内【設計図書に対する質問書】

https://www.city.akita.lg.jp/jigyosha/kouzi-nyusatsu-keiyaku/1002629/1010652.html

エ　提出先　　秋田市産業振興部農地森林整備課

[電話]018-888-5741　　[E-Mail]ro-agfr@city.akita.lg.jp

(2) 回　答　　質問への回答は、以下のとおり行うものとします。

ア　回答期限　　令和　6 年　3 月　19 日（ 火 ）

イ　方法　　回答は、質問者の特殊な技術やノウハウ等に関し、質問者の権利、競争性の地位、その他正当な利益を害する恐れのあるものを除き、下記ホームページへ掲載します。
回答では、質問者の企業名等は公表しないものとします。

ホームページ（回答の掲載）
https://www.city.akita.lg.jp/jigyosha/kouzi-nyusatsu-keiyaku/1002625/1010228/index.html